SKC H04 EVO

FR Antichutes mobiles incluant un support d'assurage.
EN Guided type fall arrester including an anchor line.
IT Anticaduta di tipo guidato con linea di ancoraggio.
DE Mitlaufende Auffanggeräte einschließlich Führung.
ES Dispositivos anticaída de tipo guiado que conllevan una linea de anclaje.

MADE IN ITALY
EN 353-1 A1:2017

CE 2754

Conforme au:
Règlement UE 2016/425
Equipement de Protection Individuel contre les chutes de hauteur.
La déclaration de conformité est consultable sur :
www.somain.fr/documents/ddcskch04evo.pdf

IST22-4F716SO_rev.0 04-19

Rue de Monterrad - BP 13 - 42501
Le Chambon Feugerolles - cedex - France
Tel: +33 4 77 40 54 38
Fax: +33 4 77 40 54 41
Email: securite@somain.fr

1

Fig. 7	PRODUIT	N° de réf.	AUTRES INFORMATIONS
A	ABSORBEUR D'ÉNERGIE	101996	ACIER ZINGUÉ
B	SERTISSAGE DU CÂBLE	100646	ACIER ZINGUÉ + ALUMINIUM
C	CÂBLE Ø 8 mm	100631	ACIER GALVANISÉ, 7x19 LONGUEUR SUR DEMANDE
D	SKC H04 EVO	102082	ACIER INOXIDABLE 465 g
E	LOT DE 3 SERRES CÂBLE + 1 COSSE COEUR	100645	ACIER GALVANISÉ +ACIER ZINGUÉ
F	TENDEUR	100640	ACIER GALVANISÉ
G	AFFICHE OBLIGATOIRE	100156	ALUMINIUM

2

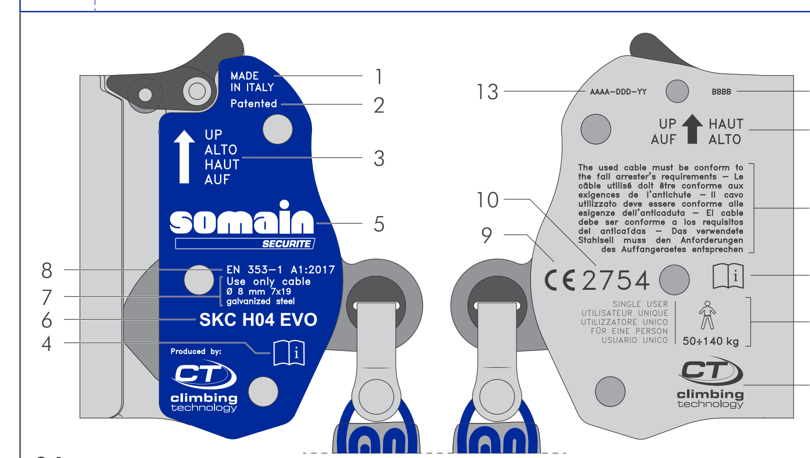

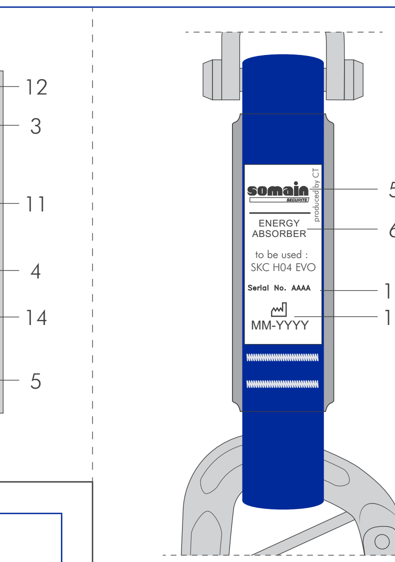

3

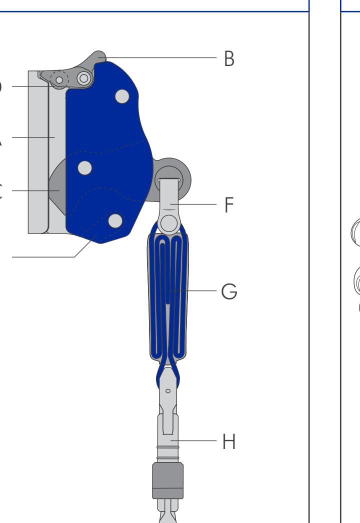

4

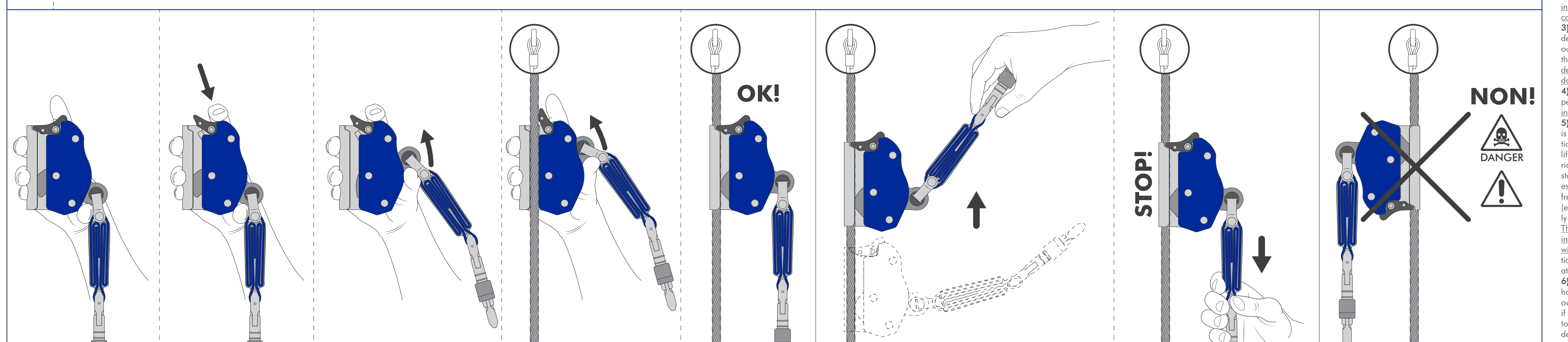

5

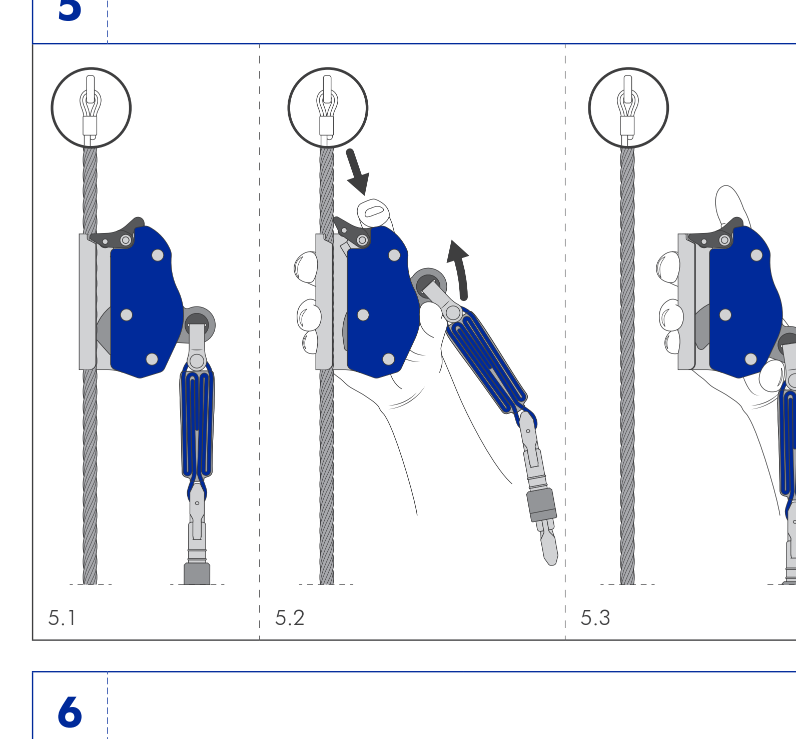

6

7

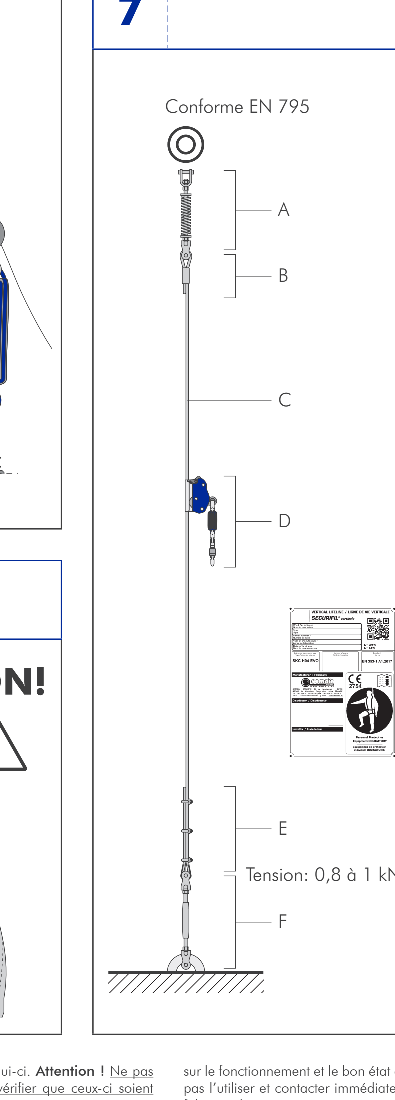

8

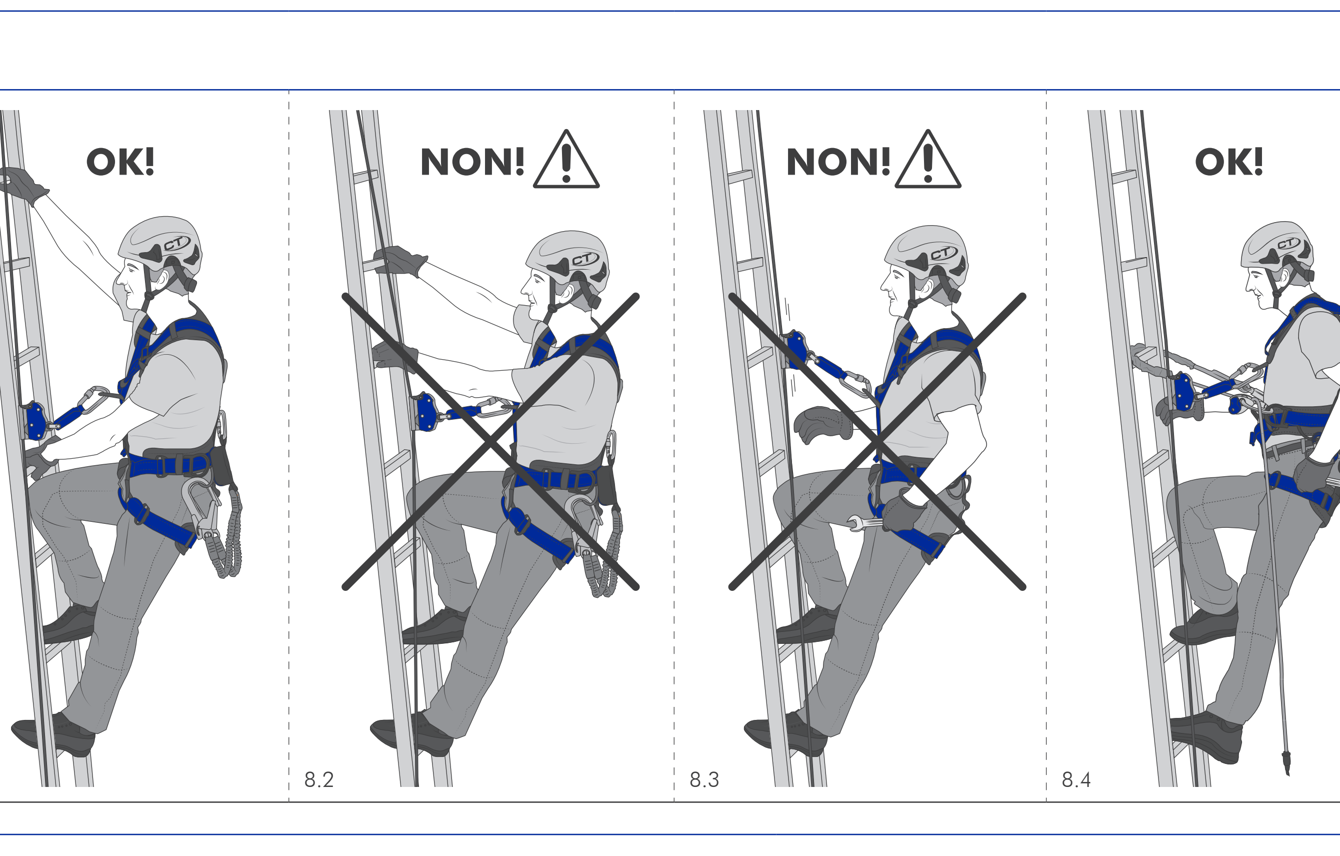

9

10

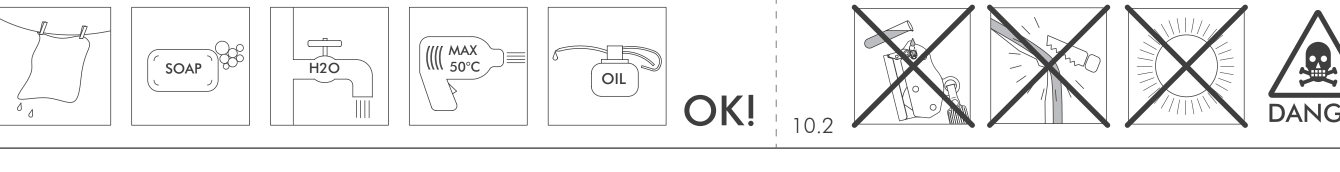

FRANÇAIS

INSTRUCTIONS GENERALES.
Les instructions d'utilisation de ce dispositif comprennent une partie générale et une partie spécifique, lesquelles doivent être lues attentivement avant utilisation. Par simple demande, sur securite@somain.fr, nous pourrons vous fournir : des informations supplémentaires; d'autres langues et / ou des versions mises à jour des instructions d'utilisation; Déclarations de Conformité UE.

1) ENTRAÎNEMENT ET CONDITION PHYSIQUE. Les activités liées à l'utilisation de ce dispositif sont potentiellement dangereuses, c'est pourquoi celui-ci doit uniquement être utilisé que par des personnes expertes et entraînées. Avant toute utilisation, il est indispensable d'avoir reçu une formation adaptée ou, si nécessaire, un entraînement spécifique pour l'utilisation du dispositif, de s'être familiarisé avec le dispositif et d'être en parfaite condition psychophysique. **Attention !** La consommation de substances alcooliques ou de psychotropes, y compris de médicaments pouvant altérer la perception, la stabilité et l'attention, est à éviter impérativement.

2) INSTRUCTIONS AVANT L'UTILISATION. Avant l'utilisation : lire et comprendre les instructions générales et spécifiques devant obligatoirement accompagner chaque dispositif ; s'assurer du parfait état de fonctionnement de l'équipement complet, de son adéquation à l'utilisation prévue ainsi que de la compatibilité de tous les éléments entre eux et de leur conformité aux règlements, normes et directives en vigueur ; vérifier que le système soit correctement assemblé et que les divers composants fonctionnent sans interférer les uns avec les autres. **Attention !** Toujours vérifier la compatibilité des lignes de vie verticales utilisées. **Attention !** Ne pas utiliser le dispositif au-delà de ses limites ni à d'autres fins que celles prévues ! Chacun est responsable de ses choix et de ses actions : si vous n'êtes pas en mesure d'assumer une telle responsabilité, n'utilisez pas ce dispositif. La responsabilité du fabricant est limitée aux défauts de fabrication et des matériaux utilisés. **Attention !** Se munir d'un équipement de protection individuelle ne justifie pas l'exposition à des risques potentiellement mortels. **Attention !** Les modes d'utilisation impropres ou erronés sont multiples et seuls les modes indiqués comme corrects sont admis : tout autre mode d'utilisation possible doit être considéré comme interdit.

3) DISPOSITIF À UTILISATION PERSONNELLE. Chaque dispositif doit être considéré à usage strictement personnel et est conçu pour être utilisé par une seule personne. En cas d'utilisation par un deuxième utilisateur, procéder à un contrôle du dispositif avant et après l'utilisation et, si nécessaire, reporter les informations sur la fiche prévue à cet effet. **Attention !** N'utilisez jamais un dispositif dont vous ne connaissez pas le parcours de vie complet ou dépourvu de la documentation appropriée (instructions d'utilisation, éventuelle fiche de contrôle, etc.).

4) MARQUAGE. Les indications présentes sur le dispositif peuvent être situées à divers endroits selon la dimension de celui-ci. **Attention !** Ne pas retirer les étiquettes ni les marquages et vérifier que ceux-ci soient toujours lisibles après utilisation.

5) DURÉE DE VIE. Il est difficile de déterminer avec précision la durée de vie réelle d'un dispositif car celle-ci est en fonction de multiples facteurs (environnement d'utilisation, conditions climatiques, conditions de stockage, fréquence et intensité d'utilisation, etc.) quoi qu'il en soit il est possible d'en estimer la durée de vie maximale, laquelle est constituée d'une période initiale de stockage optimal et d'une période de vie opérationnelle. La durée de vie maximale des produits textiles ou plastiques est de 12 ans à compter de la date de production indiquée alors que leur durée de vie opérationnelle peut être estimée sur la base de la fréquence d'utilisation : 10 ans pour une utilisation occasionnelle ; 5 ans pour une utilisation fréquente ; 1 an pour une utilisation intensive ou professionnelle/commerciale (ex. cours, location, etc.). Concernant les produits métalliques, leur durée de vie maximale est en théorie indéfinie mais il est conseillé de les changer après 10 ans d'utilisation. **Attention !** La durée de vie d'un dispositif peut également être limitée à une seule utilisation lorsqu'il est soumis à un événement exceptionnel (fortes chutes ou chutes en pendule, températures extrêmes, contact avec des agents chimiques nocifs ou avec des bords tranchants, etc.). En cas de doute sur le fonctionnement et le bon état de conservation d'un dispositif, ne pas l'utiliser et contacter immédiatement votre référent sécurité ou le fabricant lui-même.

6) MISE AU REBUT. Arrêtez immédiatement d'utiliser le dispositif dans les cas suivants: lorsque la durée de vie maximale est dépassée ; lorsque il est devenu obsolète, incompatible avec du matériel plus moderne ou dépassé du fait de l'adoption de nouvelles normes; lorsque le résultat des contrôles n'est pas satisfaisant ; lorsque vous n'êtes pas sûr de son bon état ; lorsque celui-ci a été soumis à un événement exceptionnel ou à l'arrêt d'une chute : en effet, même si aucun défaut ou dégradation n'est visible à l'œil nu, la résistance initiale du matériel pourrait être sérieusement diminuée. Ne plus faire usage du dispositif avant qu'une personne compétente n'ait autorisé par écrit sa réutilisation. **Attention !** Éliminer les produits mis au rebut afin d'empêcher leur réutilisation.

7) ÉLIMINATION. À la fin du cycle de vie du produit, c'est-à-dire à la fin de sa vie opérationnelle, il est nécessaire de procéder à son élimination en tenant compte de son impact potentiel sur l'environnement. C'est pourquoi, il est recommandé d'éliminer les produits en respectant les dispositions législatives en vigueur dans le pays où l'élimination doit être effectuée.

8) ALTÉRATIONS, MODIFICATIONS ET RÉPARATIONS. Toute modification de l'équipement ou toute adjonction à l'équipement ne peut se faire sans l'accord préalable écrit du fabricant. Toute altération emporte la déchéance immédiate du droit à la garantie et est interdite car elle est susceptible de compromettre la sécurité du dispositif. Les réparations, lorsqu'elles sont possibles, doivent uniquement être effectuées par le fabricant.

9) LUBRIFICATION. Pour les dispositifs métalliques, si nécessaire, lubrifier les éventuelles parties mobiles uniquement à l'aide d'un spray d'huile à base de silicone. **Attention !** Une quantité d'huile excessive favorise l'adhérence de la poussière et de la saleté. Essuyer l'éventuel excès d'huile en utilisant un chiffon. **Attention !** Vérifier que la lubrification ne compromette pas la correcte interaction entre le dispositif et les autres composants du système (ex. : cordes).

10) ENTRETIEN ET NETTOYAGE (Fig. 10). Éviter le contact avec des sources de chaleur, des matériaux abrasifs et tranchants, des substances corrosives ou des solvants. Laver à l'eau propre et, si nécessaire, ajouter une petite quantité de savon neutre afin d'éliminer la saleté la plus persistante ; utiliser un chiffon propre non abrasif. Pour la désinfection, utiliser des sels d'ammonium dilués en suivant les prescriptions de sécurité fournies avec le produit. En cas de dispositif humide ou mouillé, le laisser sécher à l'air libre, loin de sources de chaleur directes.

11) STOCKAGE ET TRANSPORT. Pour un stockage optimal, entreposer le dispositif complètement sec à température ambiante dans des locaux bien ventilés. Ne pas exposer le dispositif à l'action de substances chimiquement agressives, à de la poussière ou de la saleté persistantes ou à des environnements à haute concentration saline. Durant le transport, éviter les compressions, l'exposition directe aux rayons du soleil et le contact avec des objets tranchants. Éviter de laisser le dispositif dans une voiture ou dans des lieux fermés exposés au soleil.

12) GARANTIE. La garantie est de 3 ans à compter de la date d'achat, elle est valable pour tout défaut de fabrication ou des matériaux utilisés. La garantie n'est pas valable dans les cas suivants : usure normale, entretien et stockage inappropriés, utilisation incorrecte ou impropre, altérations ou réparations non autorisées, non-respect des instructions d'utilisation. Le fabricant décline toute responsabilité concernant toute conséquence directe, indirecte ou accidentelle ainsi que tout dommage dérivant de l'utilisation incorrecte du dispositif, y compris en cas d'utilisation correcte dans des situations ne permettant pas de garantir les normes de sécurité adéquates. Pour la sécurité de l'utilisateur, il est indispensable que le revendeur fournisse les instructions d'utilisation, d'entretien, de réparation et d'inspection périodique dans la langue du pays où les dispositifs seront utilisés, quand les dispositifs sont revendus en dehors du pays de destination d'origine.

INSTRUCTIONS SPÉCIFIQUES SKC H04 EVO
Pour tout travail en hauteur il est obligatoire d'utiliser des Équipements de Protection Individuelle (EPI) contre le risque de chutes. Avant d'accéder au poste de travail, tous les facteurs de risque doivent être pris en compte (environnementaux, concomitants et conséquents). L'utilisation de ce dispositif est réservée aux personnes compétentes et formées ou aux utilisateurs placés sous le contrôle direct de personnes compétentes et formées.

1) DOMAINE D'APPLICATION. EN 353-1 A1 :2017 - Antichutes mobiles incluant un support d'assurage rigide. **Attention !** Le dispositif SKC H04 EVO a été testé et approuvé comme composant du système SECURIFIL® verticale éolienne. **Attention !** Pour l'installation de ce système, seuls les composants indiqués au paragraphe 2 peuvent être utilisés.

2) NOMENCLATURE (Fig. 1 et Fig. 7).
Composants du système SECURIFIL® verticale éolienne: A) Amortisseur en acier zingué. B) Sertissage en Aluminium et Cosse-cœur en acier zinguée. C) Câble en acier galvanisé Ø 8 mm 7x19 (6x19 + âme centrale métallique). D) Dispositif antichute. E) 3 Serres-câble en acier galvanisé et cosse-cœur en acier zinguée. F) Tendeur en acier galvanisé. G) Affiche d'identification. Pièces du dispositif SKC H04 EVO (Fig. 3): A) Corps. B) Gâchette de sécurité. C) Came de blocage. D) Rouleau. E) Corps mobile système Oneway. F) Fourche reliant la sangle au dispositif. G) Sangle avec absorbeur d'énergie. H) Connecteur.

3) MARQUAGE. Sur l'antichute sont indiquées les indications suivantes (Fig. 2): 1) Lieu de fabrication. 2) Dispositif breveté. 3) Sens d'utilisation correct. 4) Logo qui invite l'utilisateur à lire attentivement les notices d'utilisation avant l'utilisation. 5) Nom du constructeur ou du responsable de la mise sur le marché. 6) Nom du produit. 7) Avertissement indiquant que le dispositif peut uniquement être utilisé sur un câble en acier galvanisé Ø 8 mm 7x19. 8) Numéro, année et caractéristiques des normes EN de référence. 9) Marquage CE. 10) 2754 - Numéro de l'organisme intervenant dans la phase de contrôle de la production. 11) Avertissement indiquant que le câble utilisé doit être conforme aux exigences de l'antichute. 12) Numéro du lot. 13) Numéro progressif. 14) Avertissement indiquant que le dispositif et le support d'assurage sont conçus pour être employés par un utilisateur dont le poids est compris entre 50 kg (équipement non compris) et 140 kg (équipement compris). Sur l'absorbeur sont reportées les indications suivantes : 5) Nom du constructeur ou du responsable de la mise sur le marché. 6) Nom du produit. 13) Numéro progressif.

4) CONTRÔLES. Avant chaque utilisation vérifier : que le dispositif antichute et la ligne de vie sont compatibles entre eux ; que la ligne de vie est intacte et dans les conditions adaptées ; que les parties métalliques et plastiques ne présentent pas de déformations, de coupures, de fissures, d'incisions, de bords coupants, de points d'usure, de corrosion et d'oxydation ; que les parties textiles et les coutures ne présentent pas de coupures, d'abrasions, d'effilochements, de points d'usure et de corrosion, de brûlures et de traces de substances chimiques ; que les coutures ne présentent pas non plus de fils coupés, tirés ou détendus et qu'il n'y a aucun déchirement de la couture dans les zones situées aux extrémités de l'absorbeur, causé par l'arrêt d'une chute ; que la gaine de protection est bien présente et que son état permet l'inspection de la sangle qu'elle protège ; que la came de blocage et que la gâchette de sécurité pivotent sans points durs et que leur ressort respectif permettent un retour automatique en position fermée ; que la fourche insérée dans le trou de la came de blocage peut pivoter sans aucun obstacle extérieur ; que le rouleau de la came peut tourner librement ; que le corps mobile du système Oneway peut bouger librement ; que le câble utilisé n'est pas endommagé ; que le système de verrouillage des connecteurs fonctionne correctement ; qu'il n'y a pas la présence de saletés (ex : sable). **Attention !** En cas de chute, ne plus utiliser le système antichute ou ses composantes. Avant chaque utilisation, il est également nécessaire de : s'assurer que tous les éléments du dispositif présentent la bonne référence normative et qu'ils sont en parfait état de fonctionnement ; s'assurer que les fiches d'entretien de chaque élément sont correctement mises à jour ; avoir évalué avec attention la voie d'accès la plus sûre, s'être équipé de façon appropriée et avoir prévu une procédure de secours pour le sauvetage de l'opérateur en difficulté ou pour faire face à toute urgence pouvant éventuellement se présenter pendant la mission. **Attention !** Ne pas utiliser la ligne d'ancrage rigide ni le dispositif antichute pour effectuer des opérations de secours, mais utiliser un système additionnel adapté. Durant toute utilisation : toujours vérifier le bon positionnement du câble à l'intérieur du dispositif ; prêter attention aux câbles gelés ou sales et aux éventuels corps étrangers pouvant empêcher le bon fonctionnement de la came de blocage sur le câble ; contrôler que les doigts des connecteurs utilisés sont dans leur position fermée et qu'ils sont verrouillés.

5) AVERTISSEMENTS. Ce dispositif a été conçu pour être utilisé dans des conditions climatiques normalement supportées par une personne (température d'utilisation comprise entre -30 °C et +50 °C). Tous les matériaux et traitements sont anti-allergiques, ils ne causent pas d'irritations ni de sensibilisation de la peau.

5.1 - Points d'ancrage. Pour installer un support d'assurage rigide (EN 353-1) seuls des points d'ancrage conformes à la norme EN 795 classe A (résistance minimale de 12 kN ou de 18 kN pour les ancrages non métalliques) et ne présentant pas d'angles coupants doivent être utilisés. La charge maximale de service (non pondérée) lors d'une chute est de 4,6 kN avec l'amortisseur (réf A) et 7,4 kN sans l'amortisseur (réf A). La direction de cette charge est orientée suivant l'axe du câble depuis l'ancrage supérieur jusqu'à l'ancrage inférieur.

5.2 - Avertissements EN 365. Pendant l'utilisation, il est essentiel, pour la sécurité de l'opérateur, que le dispositif ou le point d'ancrage soient toujours correctement positionnés et que le travail soit effectué de manière à réduire au minimum le risque de chute et la hauteur de chute. L'utilisateur devra toujours se trouver sous le point d'ancrage.

6) INSTRUCTIONS SECURIFIL® VERTICALE EOLIENNE.

6.1 - Avertissements ligne de vie rigide EN 353-1. Installer la ligne de vie rigide en utilisant uniquement les composants indiqués. **Attention !** La ligne de vie peut avoir une inclinaison maximale de 5° par rapport à la verticale et doit être tendue entre 0,8 et 1 kN (Fig. 7). **Attention !** Faire attention à ce que l'orientation de la ligne de vie corresponde aux indications apportées par l'illustration (Fig. 7). **Attention !** Les dispositifs antichute constitués d'un support d'assurage rigide en acier galvanisé ne devraient pas être installés dans des atmosphères hautement corrosives, car des signes éventuels de fissures dues à la corrosion sous contrainte ne seraient pas visibles. L'installation pourra, en revanche, être effectuée dans le cas où des mesures de contrôle ont été réalisées ou que sa compatibilité a bien été déterminée. **Attention !** Avant l'installation, vérifier la compatibilité du support d'assurage avec le milieu environnant, spécialement dans le cas d'atmosphères particulièrement agressives.

6.2 - Installation d'une ligne de vie rigide EN 353-1 :
a) En partie supérieure, insérer la chape de l'amortisseur de la ligne de vie sur un point d'ancrage conforme EN 795.
Ne pas oublier de remettre la rondelle ainsi que la goupille et de la sécuriser.
b) Dérouler avec précaution la câble tout en vérifiant que celui-ci ne présente pas de boucles, de plis ou de torsion.
c) En partie inférieure, tendeur entièrement dévissé, insérer la chape de celui-ci à un ancrage pouvant supporter une tension de 0,2 kN.
De l'autre côté du tendeur passer le câble dans l'œil équipé de la cosse cœur.
d) Prétendre la ligne de vie et installer les trois serres câbles en partie basse du câble.
e) A l'aide du tendeur, finaliser la tension du câble à l'aide d'un tensiomètre (0,8 kN à 1 kN).
f) Bloquer les contre écrous du tendeur afin de ne pas pouvoir modifier la tension du câble de la ligne de vie.
g) Installer l'affiche obligatoire visible et à proximité de l'accès à la ligne de vie.

7) INSTRUCTIONS D'UTILISATION SKC H04 EVO (Fig. 4). Le dispositif SKC H04 EVO peut uniquement être utilisé en combinaison avec une ligne de vie SECURIFIL® verticale éolienne.

7.1 - Installation sur le support d'assurage. Appuyer sur la gâchette de sécurité (Fig. 4.2) et, tout en la maintenant dans cette position, faire pivoter la came de blocage jusqu'à son ouverture complète (Fig. 4.3 à 4.4). Placer le dispositif sur le câble en respectant le sens d'utilisation (Fig. 4.4), puis relâcher la came de blocage et la gâchette de sécurité de manière à empêcher le câble de sortir (Fig. 4.5). Pour enlever le dispositif du câble (Fig. 5), appuyer sur la gâchette de sécurité et ouvrir la came de blocage comme indiqué ci-dessus. **Attention !** L'installation et la désinstallation sur le support d'assurage doivent être effectuées depuis une position où le risque de chute est absent ou en utilisant en plus un système individuel contre les chutes de hauteur.

7.2 - Système de sécurité Oneway. Le dispositif est doté du système de sécurité Oneway qui, dans le cas où le dispositif se retournerait, empêche l'ouverture de la came de blocage, ce qui réduit le risque d'installation incorrecte sur le câble. **Danger de mort !** Le dispositif fonctionne dans une seule direction. S'il est installé de manière incorrecte ou dans le mauvais sens, il représente un danger de mort ! (Fig. 4.8).

7.3 - Test de fonctionnement. Faire coulisser l'antichute vers le haut en le traînant par le biais du connecteur, afin de vérifier qu'il se déplace librement (Fig. 4.6). Tirer ensuite brusquement vers le bas afin de vérifier que l'antichute se bloque immédiatement sur le câble (Fig. 4.7).

7.4 - Connexion au harnais (Fig. 6). Relier le connecteur au point d'attache sternal d'un harnais EN 361. Avant l'utilisation, régler le harnais pour qu'il épouse parfaitement le corps de l'utilisateur et qu'il ne soit pas lâche. **Attention !** Un harnais antichute EN 361 est le seul équipement de préhension du corps pouvant être utilisé dans un système d'arrêt des chutes. **Attention !** Le poids de l'utilisateur, équipement et outils compris, ne doit pas être inférieur à la charge nominale minimale indiquée sur le produit. **Attention !** Dans le cas où le harnais se détenderait pendant la montée ou la descente, il devra faire l'objet d'un nouveau réglage dans une position sûre. **Attention !** Il est absolument interdit d'allonger ou de raccourcir la longe intégrée, en ajoutant ou en enlevant un connecteur, par exemple. Il est également interdit de remplacer la longe fournie par le fabricant par un autre type de longe.

7.5 - Utilisation. Le dispositif permet la remontée et la descente sur un support d'assurage rigide en toute sécurité (Fig. 8.1) et sans intervention de la part de l'utilisateur. En cas de chute, le système se bloque instantanément. Pendant la remontée, faire attention à ne pas solliciter le câble avec un effort horizontal vers l'arrière car cela pourrait retarder le blocage de la came, augmentant ainsi la distance d'arrêt de la chute et exposant potentiellement l'utilisateur à de sérieuses/graves conséquences (Fig. 8.2). **Attention !** L'enclenchement de la fonction de relâchement ou la manipulation du dispositif pendant la remontée ou la descente pourraient empêcher le bon fonctionnement du mécanisme de freinage et devraient être effectués seulement depuis une position sûre où le risque de chute de hauteur est absent. **Attention !** Ne pas utiliser le dispositif pour le maintien au travail (Fig. 8.3) mais utiliser, si nécessaire, un système additionnel séparé (Fig. 8.4).

7.6 - Tirant d'air (Fig. 9). Le tirant d'air est la distance minimale à respecter sous les pieds de l'utilisateur pour éviter une collision avec la structure, le sol ou tout obstacle éventuel dans le cas d'une éventuelle chute de hauteur. **Attention !** Avant ou pendant toute utilisation, prendre en considération la valeur du tirant d'air indiquée. **Attention !** Dans le cas où l'utilisateur se trouverait en dessous de la hauteur indiquée par le tirant d'air, il pourrait ne pas être protégé des chutes : il est donc conseillé d'adopter des mesures de sécurité supplémentaires pendant la remontée ou la descente. **Attention !** La valeur indiquée a été obtenue par l'intermédiaire de tests de chute standards avec une masse rigide de 100 kg.

8) CONTRÔLE PÉRIODIQUE. Il est indispensable de procéder à un contrôle approfondi du dispositif au moins une fois tous les 12 mois (ou à intervalle réduit en cas d'utilisation ou de condition spécifique), effectué par le fabricant ou par un personnel compétent expressément habilité par le fabricant lui-même. Cette fréquence peut varier en fonction de la fréquence et de l'intensité d'utilisation. L'exécution des contrôles périodiques réguliers est indispensable afin de garantir l'efficacité continue et la durabilité du matériel, dont dépend la sécurité de l'utilisateur. Les résultats des contrôles devront être reportés sur la fiche de contrôle périodique SOMAIN SECURITE de l'EPI SKC H04 EVO, qui doit accompagner tout matériel. Il est indispensable que l'ensemble des marquages du dispositif soit lisible. **Attention !** En l'absence de fiche, ou lorsque celle-ci est illisible, ne pas utiliser le matériel. **Fiche d'identification du dispositif (Fig. A) :** A) Marque commerciale ; B) Fabricant ; C) Produit (type, modèle, code) ; D) Utilisateur (société, nom et adresse) ; E) Numéro de série / lot ; F) Année de production ; G) Date d'achat ; H) Date de la première utilisation ; I) Date d'expiration ; L) Normes de référence ; M) Organisme certifié qui a effectué le contrôle CE/UE ; N) Organisme certifié qui a procédé au contrôle de la production.

ENGLISH

GENERAL INSTRUCTIONS
The instruction manual for this device consists of general and specific instructions, both must be carefully read and understood before use. By sending a request to securite@somain.fr, it will be possible to receive further information; information in other languages and / or updated user manuals; EU declarations of conformity.

1) TRAINING AND PHYSICAL FITNES. Activities related to the use of device are potentially dangerous and it must only be used by trained and experienced persons. Before using the device, it is essential to: have received adequate training and instruction and, where required, specific training for the use of the devices; be familiar with the device; be in perfect psycho-physical shape. **Warning!** Consumption of alcohol or psychotropics, including medication that may alter perception, balance and concentration, is to be avoided.

2) WARNINGS BEFORE USE. Before usage: read carefully the general and specific instructions that must compulsorily accompany every device and ensure that you fully understand them; ensure that all equipment is in perfect operating conditions, that it is appropriate for the intended use and that all the elements and components are compatible with each other and comply with the rules, regulations and directives currently in place; check that the system is assembled correctly and that the various components work without interfering with one another. **Warning!** Always check that any ropes used are compatible with the system: in fact, some ropes can slide more or less depending on different factors (sheath structure, surface treatments, inadequate diameter, wet or frozen ropes). **Warning!** Do not use a device for activities that exceed its limitations or for uses that are different to those intended! Each individual is responsible for his/her own choices and actions: anyone who is not capable of assuming this responsibility must not use these devices under any circumstances. The responsibility of the manufacturer is limited defectiveness related to manufacturing and the materials used. **Warning!** Equipping oneself with individual protection devices does not justify exposing oneself to risks that are potentially lethal. **Warning!** There are many incorrect or erroneous usage procedures and only the procedures indicated as correct are allowed: all other possible usage procedures must be considered forbidden.

3) DEVICES FOR PERSONAL USE. Each device is strictly for personal use and is designed to be used by a single person. if it should be used by a second user, carry out a check of the device before and after usage and, where required, take note of the relevant data and information on the appropriate form. **Warning!** Never use a device whose complete history is unknown to you or that does not have the correct documents (instructions for use, any checking forms, etc.).

4) MARKING. The indications on the device can appear in different places depending on the dimension of the device. **Warning!** Do not remove labels or markings and check that these are all legible even after use.

5) LIFE SPAN. The actual life span of a device cannot be predicted precisely, as it is influenced by many factors (environment of use, weather factors, storage conditions, frequency and intensity of use, etc.) but it is possible to estimate its maximum life span, which is constituted by an initial period of optimum storage and by a period of operational life. For textiles or plastics, the maximum life span is 12 years, starting from the indicated production date, while the operational life span can be estimated on the frequency of use: 10 years if used occasionally; 5 years if used frequently; 1 year if intensively used or used for professional/commercial purposes (e.g. courses, hire, etc.). For metallic products the maximum life span is theoretically indefinite, but it is still advisable to replace them after 10 years of use. **Warning!** The life span of a device can be limited even to just one use, where it is involved in an exceptional event (hard falls or swinging falls, extreme temperatures, contact with harmful chemical agents or sharp edges, etc.). In case of doubts on the functioning and good conservation state of a device, do not use it and contact immediately your reference person of safety matters or the manufacturer.

6) ELIMINATION. Stop using the device immediately: if the maximum life span has been exceeded; if it is obsolete, incompatible with more modern devices or outclassed due to standards' updates; if the result of the checks is not satisfactory; if you are not sure of its condition; in the event that the device has been subjected to a particular stress or has blocked a fall: even if there is no visible defect or degradation, its initial strength and resistance could be seriously diminished. Do not use the device before a competent person has authorized its re-use in writing. **Warning!** Destroy discarded products to avoid any further use.

7) DISPOSAL. At the end of the lifespan of the equipment, i.e. at the end of its working life, it is compulsory to take care of its disposal, taking into account the potential impact on the environment. For this purpose it is recommended that the products are disposed of in accordance with the laws in force in the country where the disposal is taking place.

8) ALTERATIONS, MODIFICATIONS AND REPAIRS. Do not make modifications or add additional equipment without the manufacturer's agreement beforehand. Any alteration or tampering immediately voids the guarantee, and is forbidden as it can compromise the safety of the device itself. Where possible repairs can only be done by the manufacturer.

9) LUBRICATION. If needed, lubricate any mobile parts of the metal devices using only silicone based oil spray. **Warning!** An excessive quantity of oil encourages dirt and dust to stick. Remove any excess oil using a cloth. **Warning!** Check that the lubrication does not compromise the interaction between the device and the other components of the system (e.g. ropes).

10) MAINTENANCE AND CLEANING (Fig. 10). Avoid contact with sources of heat, abrasive and sharp objects, corrosive substances or solvents. Wash with clean water and if necessary, add a small amount of neutral soap to remove persistent dirt; use a clean and non-abrasive cloth. To disinfect, use diluted ammonium salts according to the safety instructions provided with the product. If the devices is damp or wet, leave them to dry out in the open air far from direct heat sources.

11) STORAGE AND TRANSPORT. For optimal storage, put away the devices completely dry at room temperature in well ventilated areas. Do not expose the devices to chemically aggressive substances, persistent dusts or dirt or environments with high concentrations of salt. During transport, avoid compressions, exposure to direct sunlight and contact with sharp objects. Do not leave the devices in the car or in closed environments that are exposed to the sun.

12) GUARANTEE. The guarantee is valid for 3 years as from the purchase date and covers for any manufacturing defect or defect in the materials used. The following are excluded from the guarantee: normal wear, inadequate maintenance and storage, incorrect or improper usage, unauthorised tampering or repairs, lack of observance of the instructions for use. The manufacturer declines all liabilities concerning the direct, indirect or accidental consequences, including any consequence that derives from the incorrect use of the devices, including correct use of the device in unsuitable situations that do not ensure proper safety levels. For the user safety it is essential that the retailer provides the devices instruction for use, maintenance, repair and periodic check in the language of the country where they will be used, whenever the devices are sold outside of the original country of destination.

SPECIFIC INSTRUCTIONS SKC H04 EVO.
Any work at height requires the use of Personal Protection Equipment (PPE) as a protection against the risk of a fall. Before accessing the work station, all the risk factors must be evaluated (environmental, concomitant, consequential). This device should only be used by a competent and responsible person in safe operating conditions or by a user under the direct supervision of such a person.

1) FIELD OF APPLICATION (Fig. 1). EN 353-1 A1:2017 - Guided type fall arrester including a rigid anchor line. **Attention!** The SKC H04 EVO device has been tested and approved as part of the SECURIFIL® éolienne system. **Attention!** Only the components indicated in the 2nd paragraph may be used for the installation of this system.

2) NOMENCLATURE OF THE PARTS (Fig. 1-7). The components of the SECURIFIL® éolienne system: A) Stainless steel shock absorber. B) Aluminium crimp and stainless steel thimbles C) Ø8mm 7x19 galvanized steel cable (6x19 + metal core). D) Anti-fall device E) Galvanized steel clamps and galvanized steel thimbles. F) Galvanized steel regulator G) Identification form. SKC H04 EVO components (Fig. 3): A) Body. B) Locking lever. C) Locking cam. D) Reel. E) Oneway mobile body system. F) Carabiner for webbing connection. G) Webbing with energy absorber. H) Terminal connector.

3) MARKING. On the device the following information are engraved (Fig. 2): 1) Place of manufacture. 2) Patented device. 3) Correct way of use. 4) Logo advising the user to carefully read the instruction manual before employing the device. 5) Name of the manufacturer or of the responsible for the introduction in the market. 6) Product name. 7) Warning indicating that the device can only be used on an Ø 8 mm 7x19 galvanized steel cable. 8) Logo advising the user to carefully read the instruction manual before employing the device. 9) CE marking. 10) 2754 - Number of the notified body responsible for the control of the manufacturing. 11) Warning about the fact that the cable used must comply with the needs of the fall arrester. 12) Batch number. 13) Serial number. 14) Warning indicating that the device and the anchor line are designed for use by a single user of a weight between 50 kg (excluding equipment) and 140 kg (including equipment). The following information can be found on the absorber: 5) Name of the manufacturer or of the responsible for the introduction in the market. 6) Product name. 13) Serial number.

4) CHECK LIST. Before each use verify that: the fall arrest device and the lifeline are compatible; the lifeline is intact and in adequate conditions; the metal and plastic components do not present any deformities, cuts, cracks, incisions, sharp edges, wear, corrosion and oxidation; the fabric components and the seams do not present any cuts, abrasions, fraying, wear, corrosion, burns and traces of chemicals; in addition the seams do not present any cut, pulled or loose wires and that there are no lacerations of the seams in the initial area of the absorber due to the arrest of a fall; the protective absorber sheath is present and in a condition as to allow the inspection of the webbing below; the locking cam and the locking lever rotate without jamming and they make the relevant spring automatically return to the closed position; the carabiner inserted into the hole of the locking cam can rotate without any external impediments; the cam roller can rotate freely; the mobile body of the oneway system can move freely (see section 8.2); the cable used is compatible with the fall arrest device and is not damaged; the karabiner locking system works properly; watch out for dirt, (ex. sand or mud). **Attention!** If the system falls/is subject to impacts, do not use the fall arrester system nor any one of its components. Before each use it is also necessary to: ensure that

all of the equipment has the corrects standards reference and that it is in perfect working order; ensure that the maintenance records of each piece of equipment are correct and up to date; carefully consider the safest access routes, be suitably equipped and prepared with regards to emergency procedures for rescuing any of the operators in difficulty or to deal with any emergencies that could arise during the work. **Attention!** Do not use neither the rigid anchor line nor the fall arrester device for carrying out rescue manoeuvres, in that case an appropriate additional system must be employed. During each use: always verify the correct placement of the cable inside the device; pay attention using iced or dirty cables and any foreign body which might prevent the good working of the locking cam on the cable; make sure the connectors are properly locked and the safety catch is closed.

5) INSTRUCTIONS FOR USE. The device has been designed to be used in weather conditions that can normally be withstood by humans (operating temperature range between -30°C and +50°C). All the materials and treatments are hypoallergenic and do not cause skin irritation or sensitivity.

5.1 - Anchor points. For the installation of a rigid anchor line (EN 353-1) only use the anchor points that comply with the EN 795 class A (minimum resistance 12 kN or 18 kN for non-metallic anchors) and that no sharp edges are present. Maximum service weight (unweighted) in the event of a fall is 4.6 kN with shock absorber (ref A) and 7.4 kN without shock absorber (ref A). The direction of this load depends the axis of the cable that goes from the upper anchorage to the lower anchorage.

5.2 - Warning EN 365. During the use it is essential for the safety of the user that the device or the anchor point are always correctly positioned and that the work is performed so as to minimize the risk of a fall and height of a fall. The user should always be below the anchor point.

6) SECURIFIL® VERTICAL LIFE LINE INSTRUCTIONS FOR USE.

6.1 - Rigid lifeline EN 353-1 warnings. Install the rigid lifeline on the ladder using exclusively the indicated components. **Attention!** The lifeline can have a maximum inclination of 5° off the vertical and must be strained between 0.8 and 1 kN (Fig. 7). **Attention!** Pay particular attention to the lifeline orientation, which must correspond to what is showed (Fig. 7). **Attention!** The fall arrest devices including a stainless steel rigid anchor line should not be installed in highly corrosive atmospheres (e.g. above a swimming pool) because any signs of cracking due to stress corrosion cracking would not be visible. The installation may however be carried out in the case where control measures have been implemented or the compatibility has been determined. **Attention!** Before the installation, check the compatibility of the line with the surrounding environment, especially in the case of particularly aggressive atmospheres.

6.2 - Installation of an EN 353-1 rigid lifeline:
a) On the upper part, insert the shock absorber attachment of the lifeline onto an anchor that complies with the EN 795 normative. Do not forget to replace the washer and the split pin and make sure it is secure.
b) Carefully unroll the cable and check that there are no knots, folds or twists.
c) On the lower part, the regulator must be completely unscrewed and attached to an anchor that is capable of supporting a tension of 0,2 kN. On the opposite side to the regulator, pass the cable through the thimble eye.
d) Pre-tension the lifeline and install the three clamps on the lower part of the cable.
e) With the help of a regulator, adjust the tension of the cable (from 0.8 kN to 1 kN) with the help of a tension meter.
f) Tighten the spider nuts of the regulator so that the tension of the lifeline cable cannot be altered.
g) Attach the obligatory information next to lifeline attachment point so that it is visible.

7) SKC H04 EVO INSTRUCTION FOR USE (Fig. 4). SKC H04 EVO can be used only in combination with a SECURIFIL® vertical lifeline.

7.1 - Connecting to the anchor line. Press the locking lever (Fig. 4.2) and while keeping it pressed down as necessary, rotate the locking cam until it is fully opened (Fig. 4.3-4.4). Place the device on the cable making sure it is in the correct direction (Fig. 4.4), and then release the locking cam and the locking lever so as to prevent the cable from coming out of the device (Fig. 5). To remove the device from the cable hold the locking lever and open the locking cam as indicated above. **Attention!** The connection and the disconnection from the anchor line should be carried out from a safe position or with the use of a separate individual system against falls.

7.2 - Oneway safety system. The device is equipped with the oneway safety system which when the device is turned upside down, prevents the locking cam from opening, thus reducing the risk of the incorrect insertion on the cable. **Risk of death!** The device only works in one direction. If it is installed incorrectly or in the wrong direction, the risk of death is present (Fig. 4.8).

7.3 - Function test. Slide the fall arrest device upwards, passing it via the connector to verify it slides freely (Fig. 4.6). Then pull the device quickly downwards, to verify that the fall arrester will immediately block on the cable (Fig. 4.7).

7.4 - Connection to the harness (Fig. 6). Connect the terminal connector to the sternal attachment point of an EN 361 full body harness. Before use, adjust the harness so that it is perfectly snug to the user's body and it must not be loose. **Attention!** An EN 361 fall arrest harness is the only acceptable device for the body that can be used in a fall arrest system. **Attention!** The weight of the user, including tools and equipment, must not be greater than the maximum rated loads marked on the device. **Attention!** The weight of the user, excluding tools and equipment, must not be less than the rated loads marked on the device. **Attention!** In the event where the harness loosens during the ascent or the descent, it will have to be adjusted again from a safe position. **Attention!** It is absolutely forbidden to lengthen or shorten the integrated lanyard, by adding or removing a connector for example. It is equally forbidden to replace the lanyard provided by the manufacture with another type of lanyard.

7.5 - Use. The device enables the ascent and descent on a flexible anchor in complete safety (Fig. 8.1) without the need for user involvement. In case of a fall, the system instantly blocks. During the ascent pay attention to not solicit the ca le with a rearward horizontal load because this could delay the locking cam, increasing the braking distance of the fall and potentially exposing the user to serious consequences (Fig. 8.2). **Attention!** The engagement of the release function of the handling of the device during the ascent of the descent could prevent the safe operation of the braking mechanism and should only be performed from a safe position where there is no risk of falling. **Attention!** Do not use the device for positioning at work (Fig. 8.3), but if required, use an addition separate system (Fig. 8.4).

7.6 - Fall clearance distance (Fig. 9). The fall clearance distance is the minimum distance needed under the feet of the operator in order to avoid the collision with the structure, the ground, or other obstacles, in case of a fall from a height. **Attention!** Before and during each use you must keep into account the indicated fall clearance distance value. **Attention!** Should the user be below the indicated fall clearance distance height, it might happen that he's not protected from falls: therefore it is suggested to adopt supplementary measures during the climbing or the descent. **Attention!** The indicated value has been calculated through the standard fall tests using a rigid mass of 100 kg.

8) PERIODIC CHECK. At least every 12 months (or with reduced intermission in case of use or certain conditions), a rigorous check of the device must be carried out by the manufacturer or expert staff expressly certified by the manufacturer. This frequency can vary depending on the frequency and intensity of usage. Performing periodic checks on a regular basis is essential to ensure the continued efficiency and durability of the device, on which the safety of the user depends. The outcomes from the periodic checks of the EPI SKC H04 EVO must be recorded on the SOMAIN SECURITE periodic checklist that must be kept together with the rest of the material. It is very important that all the information reported about the device is readable. **Warning!** If the sheet is missing, or illegible, do not use the device. **Device identification sheet (Fig. A):** A) Trademark; B) Manufacturer; C) Product (type, model, code); D) User (company, name and address); E) Serial number / batch; F) Year of manufacture; G) Purchase date; H) Date of first use; I) Expiry date; L) Reference standards; M) Notified Body that performed the CE/UE conformity assessment; N) Notified Body that controls production.

ITALIANO

ISTRUZIONI D'USO GENERALI.

Le istruzioni d'uso di questo dispositivo sono costituite da un'istruzione generale e da una specifica ed entrambe devono essere lette attentamente prima dell'utilizzo. Inviando una richiesta a securite@somain.fr, sarà possibile ricevere: ulteriori informazioni; informazioni in altre lingue e/o manuali utente aggiornati; dichiarazione di conformità UE.

1) ADDESTRAMENTO E FORMA FISICA. Le attività legate all'uso di questo dispositivo sono potenzialmente pericolose ed il suo impiego è riservato esclusivamente a persone esperte ed addestrate. Prima dell'utilizzo è indispensabile: aver ricevuto un'istruzione e una formazione adeguate o, laddove necessario, un addestramento specifico per l'uso dei dispositivi; avere acquisito familiarità con il dispositivo; essere in perfetta forma psico-fisica. **Attenzione!** L'assunzione di sostanze alcoliche o psicotrope, compresi i medicinali che possono alterare percezione, stabilità e attenzione, sono tassativamente da evitare.

2) AVVERTENZE PRIMA DELL'USO. Prima dell'utilizzo: leggere e comprendere le istruzioni generali e specifiche che devono obbligatoriamente accompagnare ogni dispositivo; assicurarsi che l'attrezzatura nel suo complesso sia in perfetto stato di funzionamento, sia adeguata all'impiego previsto e tutti gli elementi siano tra loro compatibili e conformi a regole, norme e direttive in vigore; verificare che il sistema sia correttamente assemblato e che i vari componenti lavorino senza interferire l'uno con l'altro. **Attenzione!** Verificare sempre la compatibilità delle eventuali corde utilizzate: alcune di esse possono essere infatti più o meno scorrevoli a causa di diversi fattori (costruzione della guaina, eventuali trattamenti superficiali, diametro inadeguato, corde bagnate o ghiacciate). **Attenzione!** Non utilizzare un dispositivo al di fuori delle sue limitazioni o per scopi diversi da quelli previsti! Ognuno è responsabile delle proprie scelte e azioni: chiunque non sia in grado di assumersi tale responsabilità non dovrà utilizzare assolutamente questi dispositivi. La responsabilità del costruttore è limitata alla difettosità di fabbricazione e dei materiali impiegati. **Attenzione!** Dotarsi di un dispositivo di protezione individuale non giustifica l'esposizione a rischi, potenzialmente mortali. **Attenzione!** I modi di utilizzo impropri od errati sono molteplici e soltanto i modi indicati come corretti sono ammessi: tutti gli altri modi di utilizzo possibili devono essere considerati come vietati.

3) DISPOSITIVI AD USO PERSONALE. Ciascun dispositivo è ad uso strettamente personale ed è concepito per essere utilizzato da una persona sola. In caso di impiego da parte di un secondo utilizzatore, eseguire un controllo del dispositivo prima e dopo l'impiego e, laddove richiesto, annotarne gli estremi sull'apposita scheda. **Attenzione!** Non usare mai un dispositivo di cui non si conosca il percorso di vita completo o sprovvisto della corretta documentazione (istruzioni d'uso, eventuale scheda di controllo, etc.).

4) MARCATURA. Le indicazioni presenti sul dispositivo possono apparire in luoghi diversi a seconda della dimensione dello stesso. **Attenzione!** Non rimuovere etichette o marcature e verificare che siano tutte leggibili anche dopo l'uso.

5) DURATA DI VITA. È difficile predeterminare con precisione la durata di vita reale di un dispositivo perché essa è influenzata da molteplici fattori (ambiente di impiego, fattori climatici, condizioni di stoccaggio, frequenza e intensità di utilizzo, etc.) ma è comunque possibile stimarne la durata di vita massima che è costituita da un iniziale periodo di stoccaggio ottimale e da un periodo di vita operativa. Per i prodotti tessili o plastici la durata di vita massima è di 12 anni a partire dalla data di produzione indicata mentre la durata di vita operativa può essere stimata in base alla frequenza di utilizzo: 10 anni di utilizzo occasionale; 5 anni di utilizzo frequente; 1 anno di utilizzo intensivo o professionale/commerciale (es. corsi, noleggio etc.). Per i prodotti metallici la durata di vita massima è teoricamente indefinita ma è comunque auspicabile sostituirli dopo 10 anni di utilizzo. **Attenzione!** La durata di vita di un dispositivo può essere limitata anche a un singolo impiego, laddove coinvolto in un evento eccezionale (forti cadute o cadute a pendolo, temperature estreme, contatto con agenti chimici dannosi o bordi affilati, etc.). In caso di dubbi sul funzionamento e sul buono stato di conservazione di un dispositivo astenersi dall'utilizzo e contattare immediatamente il proprio referente per la sicurezza o il costruttore stesso.

6) ELIMINAZIONE. Interrompere immediatamente l'utilizzo del dispositivo: se la durata di vita massima è stata superata; se risultasse obsoleto, incompatibile con dispositivi più moderni o superato a causa di aggiornamenti normativi; se il risultato dei controlli non è soddisfacente; nel caso in cui non siate certi del suo buono stato; nel caso in cui il dispositivo sia stato sottoposto ad uno stress particolare o abbia fermato una caduta: anche se nessun difetto o degradazione fosse constatabile all'esame visivo, la sua resistenza iniziale potrebbe essere diminuita seriamente. Non utilizzare il dispositivo prima che un soggetto competente abbia autorizzato per iscritto il suo riutilizzo. **Attenzione!** Distruggere i prodotti scartati per evitarne ulteriori utilizzi.

7) SMALTIMENTO. Alla fine del ciclo di vita del dispositivo, cioè alla conclusione della sua vita operativa, è necessario provvedere al suo smaltimento tenendone in considerazione il potenziale impatto sull'ambiente. A questo scopo si raccomanda che i prodotti siano smaltiti nel pieno rispetto delle disposizioni legislative in vigore nel paese in cui lo smaltimento dovrà avvenire.

8) ALTERAZIONI, MODIFICHE E RIPARAZIONI. Non apportare modifiche o aggiunte all'attrezzatura senza il previo accordo del produttore. Qualsiasi alterazione o manomissione fa decadere immediatamente il diritto alla garanzia ed è vietata perché può compromettere la sicurezza del dispositivo stesso. Le riparazioni, ove possibile, possono essere fatte unicamente dal produttore.

9) LUBRIFICAZIONE. Nei dispositivi metallici, in caso di necessità, lubrificare le eventuali parti mobili usando esclusivamente olio spray a base siliconica. **Attenzione!** Quantità di olio eccessive favoriscono l'adesione di polvere o sporco. Rimuovere con un panno l'eventuale olio in eccesso. **Attenzione!** Verificare che la lubrificazione non comprometta la corretta interazione fra il dispositivo ed altri componenti del sistema (es. corde).

10) MANUTENZIONE E PULIZIA (Fig. 10). Evitare il contatto con fonti di calore, materiali abrasivi e taglienti, sostanze corrosive o solventi. Lavare con acqua pulita e, se necessario, aggiungere una minima quantità di sapone neutro per rimuovere lo sporco più persistente; aiutarsi con un panno pulito non abrasivo. Per la disinfezione, usare sali di ammonio diluiti secondo le prescrizioni di sicurezza fornite con il prodotto. In caso di dispositivi umidi o bagnati, lasciare asciugare all'aria aperta lontano da fonti di calore dirette.

11) STOCCAGGIO E TRASPORTO. Per uno stoccaggio ottimale riporre i dispositivi completamente asciutti a temperatura ambiente in locali ben ventilati. Non esporre i dispositivi all'azione di sostanze chimicamente aggressive, a polvere o sporco persistenti o ad ambienti con alte concentrazioni di sale. Durante il trasporto evitare le compressioni, l'esposizione alla luce del sole diretta ed il contatto con utensili taglienti. Evitare di lasciare i dispositivi in automobile o in ambienti chiusi esposti al sole.

12) GARANZIA. 3 anni dalla data di acquisto, contro qualsiasi difetto di fabbricazione o dei materiali impiegati. Esclusi dalla garanzia sono: normale usura, manutenzione e stoccaggio inadeguate, utilizzo scorretto o improprio, manomissioni o riparazioni non autorizzate, mancata osservanza delle istruzioni d'uso. Il costruttore declina ogni responsabilità riguardo alle conseguenze dirette, indirette o accidentali, compreso qualsiasi danno derivante dall'impiego scorretto dei dispositivi, ivi compreso l'impiego corretto in situazioni non idonee a garantire standard di sicurezza adeguati. Per la sicurezza dell'utilizzatore è indispensabile, laddove i dispositivi vengano rivenduti al di fuori dell'originario paese di destinazione, che il rivenditore fornisca nella lingua del paese in cui essi verranno usati le istruzioni d'uso, di manutenzione, di riparazione e per il controllo periodico.

ISTRUZIONI SPECIFICHE SKC H04 EVO.

Qualsiasi lavoro in quota presuppone l'impiego di Dispositivi di Protezione Individuale (DPI) contro il rischio di cadute. Prima di accedere alla postazione di lavoro si devono considerare tutti i fattori di rischio (ambientali, concomitanti, consequenziali). Questo dispositivo deve essere utilizzato solo da una persona competente e addestrata in condizioni di uso sicuro o da un utilizzatore posto sotto la supervisione diretta di tale persona.

1) CAMPO DI APPLICAZIONE. EN 353-1 A1:2017 - Dispositivi anticaduta di tipo guidato comprendenti una linea di ancoraggio rigida. **Attenzione!** Il dispositivo SKC H04 EVO è stato testato e approvato come componente del sistema SECURIFIL® linea vita verticale. **Attenzione!** Per l'installazione di questo sistema, possono essere utilizzati solo i componenti indicati nel paragrafo 2.

2) NOMENCLATURA DELLE PARTI (Fig. 1-7).
Componenti del sistema SECURIFIL® linea vita verticale: A) Ammortizzatore in acciaio inox. B) Crimpatura in alluminio e redance in acciaio inox C) Cavo in acciaio zincato Ø 8 mm 7x19 (6x19 + cuore in metallo). D) Dispositivo anti caduta E) Morsetti in acciaio zincato e redance in acciaio zincato. F) Regolatore in acciaio zincato G) Scheda di identificazione. Parti del dispositivo SKC H04 EVO (Fig. 3): A) Corpo. B) Levetta di sicurezza. C) Camma di bloccaggio. D) Rullino. E) Corpo mobile sistema Oneway. F) Forcella di collegamento fettuccia. G) Fettuccia con assorbitore di energia. H) Connettore terminale.

3) MARCATURA. Sul dispositivo anticaduta sono riportate le seguenti indicazioni (Fig. 2): 1) Luogo di fabbricazione. 2) Dispositivo brevettato. 3) Senso di utilizzo corretto. 4) Logo che avvisa l'utente di leggere attentamente le istruzioni prima dell'utilizzo. 5) Nome del costruttore o del responsabile dell'immissione sul mercato. 6) Nome del prodotto. 7) Avvertenza che indica che il dispositivo può essere utilizzato solo su un cavo in acciaio zincato Ø 8 mm 7x19. 8) Numero, anno e caratteristiche delle norme EN di riferimento. 9) Marchio CE. 10) 2754 - Numero dell'organismo che interviene durante la fase di controllo della produzione. 11) Avvertenza circa il fatto che il cavo utilizzato debba essere conforme alle esigenze dell'anticaduta. 12) Numero del lotto. 13) Numero di serie. 14) Avvertenza indicante che il dispositivo e la linea di ancoraggio sono progettati per l'uso da parte di un solo utilizzatore di massa compresa fra 50 kg (attrezzatura esclusa) e 140 kg (attrezzatura inclusa). Sull'assorbitore sono riportate le indicazioni seguenti: 5) Nome del costruttore o del responsabile dell'immissione sul mercato. 6) Nome del prodotto. 13) Numero di serie.

4) CONTROLLI. Prima di ogni utilizzo verificare che: il dispositivo anticaduta e la linea di ancoraggio siano compatibili fra loro; la linea di ancoraggio sia integra e in condizioni adeguate; le parti metalliche e plastiche non presentino deformazioni, tagli, crepe, incisioni, bordi taglienti, usura, corrosione ed ossidazione; le parti tessili e le cuciture non presentino tagli, abrasioni, sfilacciamenti, usura, corrosione, bruciature e tracce di sostanze chimiche; le cuciture non presentino inoltre fili tagliati, tirati o allentati e che non siano presenti lacerazioni della cucitura nelle zone iniziali dell'assorbitore dovute all'arresto di una caduta; la guaina protettiva dell'assorbitore sia presente e in condizioni tali da consentire l'ispezione della fettuccia sottostante; la camma di bloccaggio e la levetta di sicurezza ruotino senza impuntamenti e che le relative molle la facciano tornare automaticamente in posizione di chiusura; la forcella inserita nel foro della camma di bloccaggio possa ruotare senza impedimenti esterni; il rullo della camma possa ruotare liberamente; il corpo mobile del sistema oneway possa muoversi liberamente (vedi paragrafo 8.2); il cavo impiegato sia compatibile con il dispositivo anticaduta e non sia danneggiato; il sistema di chiusura dei connettori funzioni correttamente; non vi sia presenza di sporco (es. sabbia). **Attenzione!** In caso di caduta non utilizzare il sistema anticaduta o qualsiasi altro componente dello stesso. Prima di ogni utilizzo è necessario inoltre: assicurarsi che tutti i dispositivi riportino la corretta referenza normativa e siano in perfetto stato di funzionamento; assicurarsi che le schede di manutenzione di ogni dispositivo siano correttamente aggiornate; avere ponderato con attenzione la via di accesso più sicura, essersi equipaggiati adeguatamente ed avere previsto una procedura di soccorso per il recupero dell'operatore in difficoltà o per far fronte ad eventuali emergenze che potrebbero sorgere durante il lavoro. **Attenzione!** Non utilizzare la linea di ancoraggio rigida né il dispositivo anticaduta per effettuare manovre di soccorso ma utilizzare un sistema addizionale adeguato. Durante ogni utilizzo: verificare sempre il corretto posizionamento del cavo all'interno dell'attrezzo; prestare attenzione ai cavi ghiacciati o sporchi e ad eventuali corpi estranei che possano impedire il corretto funzionamento della camma di bloccaggio sul cavo; controllare la perfetta chiusura della leva e il relativo bloccaggio dei connettori usati.

5) AVVERTENZE. Il dispositivo è stato studiato per essere impiegato nelle condizioni climatiche normalmente sopportate dall'uomo (temperatura di utilizzo compresa tra -30°C e +50°C). Tutti i materiali e trattamenti sono antiallergici, non causano irritazioni o sensibilizzazione della pelle.

5.1 - Punti di ancoraggio.
Per l'installazione di una linea di ancoraggio rigida (EN 353-1) utilizzare solo i punti di ancoraggio conformi alla normativa EN 795 classe A (resistenza minima 12 kN o 18 kN per ancoraggi non metallici) e che non presentino spigoli taglienti. Peso massimo di servizio (non ponderato) nell'eventualità di una caduta è di 4,6 kN con ammortizzatore (rif A) e 7,4 kN senza ammortizzatore (rif A). La direzione di questa carica è orientata secondo l'asse del cavo che va dall'ancoraggio superiore all'ancoraggio inferiore.

5.2 - Avvertenze EN 365.
Durante l'utilizzo è essenziale, per la sicurezza dell'operatore, che il dispositivo o il punto di ancoraggio siano sempre correttamente posizionati e che il lavoro sia effettuato in modo da ridurre al minimo il rischio di caduta e l'altezza di caduta. L'utilizzatore dovrà trovarsi sempre al di sotto del punto di ancoraggio.

6) ISTRUZIONI D'USO SECURIFIL® LINEA VITA VERTICALE.

6.1 - Avvertenze linea di ancoraggio rigida EN 353-1. Installare la linea di ancoraggio rigida su scala utilizzando solo i componenti indicati. **Attenzione!** La linea vita può avere un'inclinazione di massimo 5° rispetto alla verticale e deve essere tesa tra 0,8 e 1 kN (Fig. 7). **Attenzione!** Prestare attenzione che l'orientamento della linea corrisponda a quanto mostrato (Fig. 7). **Attenzione!** I dispositivi anticaduta comprendenti una linea di ancoraggio rigida in acciaio inox non dovrebbero essere installati in un'atmosfera altamente corrosiva (es. sopra una piscina) perché eventuali segni di cricatura da tensocorrosione non sarebbero visibili. L'installazione potrà essere invece effettuata nel caso in cui siano state implementate misure di controllo o ne sia stata determinata la compatibilità. **Attenzione!** Prima dell'installazione verificare la compatibilità della linea con l'ambiente circostante, specialmente in caso di atmosfere particolarmente aggressive.

6.2 - Installazione di una linea vita rigida EN 353-1:
a) Nella parte superiore, inserire l'attacco dell'ammortizzatore della linea vita su un punto di ancoraggio conforme alla norma EN 795.
Non dimenticare di rimettere la rondella e la coppiglia e di metterla in sicurezza.
b) Srotolare con attenzione il cavo e verificare che non vi siano nodi, pieghe e torsioni.
c) Sulla parte inferiore, il regolatore deve essere completamente svitato, inserire il suo attacco su un ancoraggio in grado di sostenere una tensione di 0,2 kN.
Dalla parte opposta al regolatore passare il cavo nell'occhiolo attrezzato della redancia.
d) Tendere preventivamente la linea vita e installare i tre morsetti sulla parte inferiore della fune.
e) Con l'aiuto di un regolatore, terminare la tensione della fune con l'aiuto di un tensiometro (da 0,8 kN a 1 kN).
f) Bloccare i dadi ragno del regolatore di modo che la tensione della fune della linea vita non possa essere modificata.
g) Esporre le informazioni obbligatorie in modo visibile presso l'imboccatura della linea vita.

7) ISTRUZIONI D'USO SKC H04 EVO (Fig. 4). Il dispositivo SKC H04 EVO può essere utilizzato solo in combinazione con una linea vita SECURIFIL®.

7.1 - Collegamento alla linea di ancoraggio. Premere la levetta di sicurezza (Fig. 4.2) e, mantenendola premuta fin quando necessario, ruotare la camma di bloccaggio fino a completa apertura (Fig. 4.3÷4.4). Posizionare il dispositivo sul cavo rispettando il senso di utilizzo corretto (Fig. 4.4), quindi rilasciare la camma di bloccaggio e la levetta di sicurezza così da impedire al cavo di uscire (Fig. 5). Per rimuovere il dispositivo dal cavo agire sulla levetta di sicurezza e aprire la camma di bloccaggio come indicato sopra. **Attenzione!** Il collegamento e lo scollegamento dalla linea di ancoraggio devono essere effettuati da una posizione sicura oppure mediante l'utilizzo di un sistema individuale contro le cadute separato.

7.2 - Sistema di sicurezza Oneway. Il dispositivo è dotato del sistema di sicurezza Oneway che, laddove il dispositivo venga capovolto, impedisce l'apertura della camma di bloccaggio, riducendo così il rischio di errato inserimento sul cavo. **Pericolo di morte!** Il dispositivo lavora in una sola direzione. Se montato in modo errato o al contrario, esso rappresenta un pericolo mortale (Fig. 4.8).

7.3 - Test di funzionamento. Far scorrere verso l'alto l'anticaduta, trascinandolo tramite il connettore, per verificare che scorra liberamente (Fig. 4.6). Tirare poi rapidamente verso il basso, per verificare che l'anticaduta si blocchi immediatamente sul cavo (Fig. 4.7).

7.4 - Collegamento all'imbracatura (Fig. 6). Collegare il connettore terminale al punto di attacco sternale di un'imbracatura per il corpo EN 361. Prima dell'utilizzo regolare l'imbracatura in modo che aderisca perfettamente al corpo dell'utilizzatore e che non risulti lenta. **Attenzione!** Un'imbracatura anticaduta EN 361 è il solo dispositivo di presa per il corpo accettabile che possa essere utilizzato in un sistema di arresto caduta. **Attenzione!** La massa dell'utilizzatore, inclusi utensili e apparecchiatura, non deve essere maggiore del carico nominale massimo marcato sul dispositivo. **Attenzione!** La massa dell'utilizzatore, esclusi utensili e apparecchiatura, non deve essere minore del carico nominale minimo marcato sul dispositivo. **Attenzione!** Nel caso in cui l'imbracatura si allenti durante la salita o la discesa, essa dovrà essere regolata di nuovo da una posizione sicura. **Attenzione!** É assolutamente vietato allungare o accorciare la longe integrata, ad esempio aggiungendo o togliendo un connettore. é altrettando vietato sostituire la longe fornita dal produttore con un'altro tipo di longe.

7.5 - Utilizzo. Il dispositivo permette la salita e la discesa su una linea di ancoraggio flessibile in assoluta sicurezza (Fig. 8.1) e senza la necessità di interventi da parte dell'utente. Durante la salita prestare attenzione a non sollecitare il cavo con uno sforzo orizzontale all'indietro perché questo potrebbe ritardare il bloccaggio della camma, aumentando la distanza di arresto della caduta ed esponendo potenzialmente l'utilizzatore a serie/gravi conseguenze (Fig. 8.2). **Attenzione!** L'innesto della funzione di rilascio o la manipolazione del dispositivo durante la salita o la discesa potrebbero impedire il funzionamento sicuro del meccanismo di frenata e dovrebbero essere effettuati solo da una posizione sicura dove non sussista il rischio di caduta. **Attenzione!** Non utilizzare il dispositivo per il posizionamento sul lavoro (Fig. 8.3) ma, se necessario, utilizzare un sistema addizionale separato (Fig. 8.4).

7.6 - Tirante d'aria (Fig. 9). Il tirante d'aria è la distanza minima sotto i piedi dell'utilizzatore che va rispettata al fine di evitare la collisione con la struttura, il terreno o eventuali ostacoli nell'eventualità di in una caduta dall'alto. **Attenzione!** Prima e durante ogni utilizzo tenere in considerazione il valore del tirante d'aria indicato. **Attenzione!** Se l'utilizzatore si trovasse al di sotto della quota indicata dal tirante d'aria potrebbe non essere protetto dalle cadute: si consiglia quindi di adottare delle misure supplementari durante la salita o la discesa. **Attenzione!** Il valore indicato è stato ottenuto mediante i test di caduta standard con massa rigida da 100 kg.

8) CONTROLLO PERIODICO. Almeno ogni 12 mesi (o a intervallo ridotto in caso di utilizzo o di condizione particolare) è indispensabile un controllo approfondito del dispositivo da parte del costruttore o di personale competente espressamente abilitato dal costruttore stesso. Questa frequenza può essere variata in funzione della frequenza e dell'intensità di utilizzo. L'esecuzione dei controlli periodici regolari è indispensabile per garantire la continua efficienza e durabilità del dispositivo, da cui dipende la sicurezza dell'utilizzatore. I risultati dei controlli saranno riportati sull'apposita scheda che correda e deve accompagnare ogni dispositivo. I risultati delle verifiche dovranno essere trascritti sulla scheda di controllo periodica SOMAIN SECURITE dell'EPI SKC H04 EVO che deve sempre accompagnare il materiale. È fondamentale che tutte le informazioni riportate sul dispositivo siano leggibili correttamente. **Attenzione!** In mancanza della scheda, o se illeggibile, astenersi dall'utilizzo. **Scheda di identificazione del dispositivo (Fig. A):** A) Marchio commerciale; B) Produttore; C) Prodotto (tipo, modello, codice); D) Utente (società, nome e indirizzo); E) Numero di serie / lotto; F) Anno di produzione; G) Data di acquisto; H) Data del primo utilizzo; I) Data di scadenza; L) Norme di riferimento; M) Ente notificato che ha effettuato l'esame CE/UE; N) Ente notificato che controlla la produzione.

DEUTSCH

ALLGEMEINE GEBRAUCHSANWEISUNGEN.

Die Gebrauchsanweisung zu diesem Produkt setzt sich aus einem allgemeinen und einem spezifischen Teil zusammen, wobei beide Teile vor der Verwendung des Produkts genau durchgelesen werden müssen. Durch eine Anfrage an securite@somain.fr erhält man weitere Informationen, Infos in anderen Sprachen u./o. aktualisierte Gebrauchsanweisungen, EU-Konformitätserklärungen.

1) EINSCHULUNG UND KÖRPERLICHE FITNESS. Die Aktivitäten im Zusammenhang mit dieser Vorrichtung bergen Gefahren, deshalb ist sein Einsatz ausschließlich sachkundigen und mit dem Umgang vertrauten Personen vorbehalten. Vor der Verwendung müssen Sie unbedingt über eine entsprechende Sachkenntnis und Ausbildung verfügen und gegebenenfalls eine spezielle Einschulung in Bezug auf den Einsatz der Vorrichtungen erhalten. Außerdem müssen Sie mit der Vorrichtung vertraut und körperlich fit sein. **Achtung!** Keinesfalls dürfen alkoholische oder psychotrope Substanzen, einschließlich Medikamente, welche die Aufnahmefähigkeit, das Gleichgewicht und die Aufmerksamkeit beeinträchtigen können, eingenommen werden.

2) VOR DEM EINSATZ ZU BEACHTEN. Lesen und erfassen Sie vor dem Einsatz: die jeder Vorrichtung verpflichtend beiliegenden allgemeinen Anweisungen. Vergewissern Sie sich von der tadellosen Funktionsfähigkeit der gesamten Vorrichtung, prüfen Sie, ob es für den vorgesehenen Einsatz geeignet ist und alle Elemente untereinander kompatibel sind und den geltenden Regeln, Normen und Richtlinien entsprechen; Stellen Sie sicher, dass das System korrekt zusammengebaut ist und die einzelnen Komponenten ohne gegenseitige Interferenzen funktionieren. **Achtung!** Überprüfen Sie stets die eventuell eingesetzten Seile auf ihre Kompatibilität: Manche sind aufgrund verschiedener Faktoren (Beschaffenheit der Ummantelung, mögliche Oberflächenbehandlung, falscher Durchmesser, nasse oder vereiste Seile) mehr oder weniger rutschig. **Achtung!** Verwenden Sie eine Vorrichtung nicht außerhalb seiner Einsatzbeschränkungen bzw. für andere als die vorgesehenen Zwecke! Jeder ist für sein eigenes Tun und Handeln verantwortlich: Wer nicht in der Lage ist, diese Selbstverantwortung zu übernehmen, sollte diese Vorrichtungen keinesfalls benutzen. Die Herstellerhaftung beschränkt sich auf Herstellungsfehler und Mängel der verwendeten Materialien. **Achtung!** Das Tragen persönlicher Schutzausrüstung rechtfertigt nicht, sich Risiken, auch potenziell tödlichen, auszusetzen. **Achtung!** Es bestehen vielfältige Möglichkeiten des unsachgemäßen oder falschen Einsatzes, und einzig die als korrekt angeführten Arten sind zulässig. Alle anderen Einsatzarten gelten als verboten.

3) VORRICHTUNGEN FÜR DEN PERSÖNLICHEN GEBRAUCH. Jedes Gerät ist ausschließlich für den persönlichen Gebrauch bestimmt und darf nur von einer Person verwendet werden. Falls es von einem Zweitnutzer verwendet wird, sind vor und nach dem Einsatz an der Vorrichtung Kontrollen vorzunehmen und gegebenenfalls die Daten auf einem speziellen Blatt zu vermerken. **Achtung!** Verwenden Sie niemals eine Vorrichtung, wenn Sie nicht über seine vollständige Nutzungsdauer Bescheid wissen bzw. wenn die ordnungsgemäßen Unterlagen fehlen (Bedienungsanleitung, eventuelles Kontrollblatt usw.).

4) KENNZEICHNUNG. Die Angaben an der Vorrichtung können sich je nach seiner Größe an verschiedenen Positionen befinden. **Achtung!** Entfernen Sie keine Etiketten oder Kennzeichnungen und prüfen Sie sie auch nach dem Einsatz auf ihre Lesbarkeit.

5) NUTZUNGSDAUER. Die reale Nutzungsdauer einer Vorrichtung kann nicht genau vorhergesagt werden, da sie von unzähligen Faktoren (Einsatzumgebung, klimatischen Aspekten, Lagerungszustand und der Nutzungsintensität) beeinflusst wird, man kann die maximale Lebensdauer jedoch basierend auf einer anfänglichen Phase optimaler Lagerung und einer darauf folgenden Betriebszeit schätzen. Bei Textil- oder Kunststoffprodukten beträgt die maximale Lebensdauer 12 Jahre ab dem angegebenen Herstellungsdatum, während die Betriebsdauer abhängig von der Einsatzhäufigkeit geschätzt werden kann: 10 Jahre bei gelegentlichem Gebrauch; 5 Jahre bei häufiger Anwendung; 1 Jahr bei intensivem oder professionellem/kommerziellem Gebrauch (z.B. Kurse, Verleih usw.). Bei Metallprodukten ist die maximale Lebensdauer theoretisch unbegrenzt, diese sollten jedoch nach 10 Jahren ausgetauscht werden. **Achtung!** Die Nutzungsdauer einer Vorrichtung kann sich im Fall von Ausnahmesituationen auch auf einen einmaligen Einsatz beschränken (schwere Stürze oder Pendelstürze, Extremtemperaturen, Kontakt mit schädigenden chemischen Substanzen, scharfe Kanten usw.). Bei Unsicherheiten in Bezug auf die Funktionsfähigkeit und den ordnungsgemäßen Erhaltungszustand einer Vorrichtung setzen Sie es bitte nicht ein und kontaktieren sofort den Sicherheitsverantwortlichen oder den Hersteller.

6) ENTFERNUNG. Stoppen Sie den Einsatz der Vorrichtung umgehend: wenn die maximale Nutzungsdauer überschritten wurde; falls veraltet, mit moderneren Geräten inkompatibel oder aufgrund geänderter Normen überholt; wenn das Ergebnis der Kontrollen unzufriedenstellend war; Falls es Zweifel zum Gerätezustand gibt; sollte das Gerät besonders hohem Stress ausgesetzt worden sein oder einen Absturz abgefangen haben: auch wenn bei der Sichtprüfung keine Beschädigung oder Beeinträchtigung festgestellt werden kann, könnte seine ursprüngliche Widerstandsfähigkeit deutlich herabgesetzt sein. Das Gerät nicht verwenden, bevor nicht ein schriftliches OK für die Weiterverwendung durch Fachpersonal vorliegt. **Achtung!** Zerstören Sie abgelegte Produkte sofort, damit sie nicht erneut eingesetzt werden.

7) ENTSORGUNG. Am Ende des Produktlebenszyklus, d.h. bei Beendung des Betriebslebens, muss für die Entsorgung des Produkts gesorgt werden und dabei eine potenzielle Auswirkung auf die Umwelt in Betracht gezogen werden. Zu diesem Zweck wird empfohlen, dass die Produkte in Übereinstimmung mit den jeweils örtlich geltenden Gesetzen für Entsorgung beseitigt werden.

8) FÄLSCHUNG, ÄNDERUNG UND REPARATUR. Weder Änderungen noch Ergänzungen am Gerät vornehmen, falls es nicht vorher eine Abmachung mit dem Hersteller gibt. Jegliche Veränderung oder Manipulation führt umgehend zum Verfall des Garantierechts und ist verboten, da dadurch die Vorrichtungssicherheit gefährdet wird. Reparaturen, wo möglich, sollen nur vom Hersteller durchgeführt werden.

9) SCHMIERUNG. Metallvorrichtungen sind im Bedarfsfall an den möglichen beweglichen Teilen zu schmieren. Verwenden Sie dazu ausschließlich Ölspray auf Silikonbasis. **Achtung!** Überschüssiges Öl begünstigt das Haften von Staub und Schmutz. Entfernen Sie eventuelles überschüssiges Öl mit einem weichen Tuch. **Achtung!** Stellen Sie sicher, dass die Schmierung nicht das korrekte Interagieren zwischen der Vorrichtung und anderen Systemkomponenten (z. B. Seilen) beeinträchtigt.

10) WARTUNG UND REINIGUNG (Abb. 10). Vermeiden Sie den Kontakt mit Hitzequellen, scheuernden und schneidenden Materialien, korrosiven Substanzen und Lösungsmitteln. Die Reinigung ist mit klarem Wasser und, falls nötig, einer geringen Menge neutraler Seife für hartnäckigeren Schmutz vorzunehmen. Nehmen Sie ein sauberes und nicht scheuerndes Tuch zu Hilfe. Verwenden Sie zur Desinfektion Ammoniumsalze (gemäß den dem Produkt beiliegenden Sicherheitsanweisungen verdünnt). Lassen Sie feuchte oder nasse Vorrichtungen im Freien und geschützt vor direkter Hitzeeinwirkung trocknen.

11) LAGERUNG UND TRANSPORT. Setzen Sie die Vorrichtungen keinen aggressiven chemischen Substanzen, hartnäckigem Staub oder Schmutz bzw. Umgebungen mit hohem Salzgehalt aus. Während des Transports darf es zu keiner Druckausübung, keinem direkten Sonnenlicht und keinem Kontakt mit schneidenden Werkzeugen kommen. Lassen Sie die Vorrichtungen nicht im Auto oder in geschlossenen Räumen mit Sonneneinstrahlung.

12) GARANTIE. Drei Jahre ab dem Kaufdatum; gültig für alle Herstellungsfehler und Mängel der verwendeten Materialien. Von der Garantie ausgeschlossen sind: normaler Verschleiß; unsachgemäße Wartung und Lagerung, falscher oder ungeeigneter Einsatz, nicht erlaubte Eingriffe oder Reparaturen, mangelnde Einhaltung der Bedienungsanweisungen. Der Hersteller weist jegliche Haftung in Bezug auf direkte, indirekte oder zufällige Folgen zurück, einschließlich aller Schäden aufgrund der unsachgemäßen Verwendung der Vorrichtungen und auch des ordnungsgemäßen Einsatzes in zur Gewährleistung entsprechender Sicherheitsstandards ungeeigneten Situationen. Sollten die Geräte außerhalb des ursprünglichen Bestimmungslandes verkauft werden, ist es für die Sicherheit des Benutzers unerlässlich, dass der Händler die Gebrauchsanweisung in einer Sprache liefert, die vom Benutzer verstanden wird. Dies gilt auch für die Anleitungen zur Wartung, Reparatur und regelmäßigen Kontrolle.

SPEZIFISCHE ANWEISUNGEN SKC H04 EVO.

Jegliche Art von Höhenarbeit setzt die Verwendung von Persönlicher Schutzausrüstung (PSA) zum Schutz vor Abstürzen voraus. Vor dem Zugang zum Arbeitsbereich müssen sämtliche Risikofaktoren (Umgebungsrisiken, Begleit- und Folgerisiken) berücksichtigt werden. Dieses Gerät darf nur von einer kompetenten und ausgebildeten Person in sicheren Anwendungskonditionen oder von einer solchen Person beaufsichtigtem Nutzer verwendet werden.

1) ANWENDUNGSFELD. EN 353-1 A1:2017 - Mitlaufende Auffanggeräte einschließlich fester Führung. **Achtung!** Das Gerät SKC H04 EVO wurde als Teil des Systems SECURIFIL® éolienne getestet und zugelassen. **Achtung!** Für die Installation dieses Systems dürfen nur die im Absatz 2 angeführten Teile verwendet werden.

2) BENENNUNG DER TEILE (Abb. 1-7). Bestandteile des Systems SECURIFIL® éolienne: A) Dämpfer aus rostfreiem Edelstahl. B) Crimpverbindung aus Aluminium und Kauschen aus rostfreiem Edelstahl C) Zinkstahldraht Ø 8 mm 7x19 (6x19 + Metallkern). D) Auffangvorrichtung E) Klemmen und Kauschen aus Zinkstahl. F) Regler aus Zinkstahl G) Identifikationsblatt. Teile der Vorrichtung SKC H04 EVO (Abb. 3): A) Körper. B) Sicherheitshebel. C) Sperrnocke. D) Lager. E) Beweglicher Körper System Oneway. F) Gabel für Bandschlingenverbindung. G) Bandschlinge mit Energieabsorber. H) Endkarabiner.

3) MARKIERUNG. Die Absturzsicherungsvorrichtung ist mit folgenden Angaben versehen (Abb. 2): 1) Herstellungsort. 2) Patentierte Vorrichtung. 3) Korrekte Benutzungsrichtung. 4) Das Logo, das den Kunden darauf hinweist, dass die Anweisungen aufmerksam, vor der Benutzung, gelesen werden müssen. 5) Name des Herstellers oder des verantwortlichen Vermarkters. 6) Herstellername. 7) Warnung, die darauf hinweist, dass das Gerät nur auf einem verzinktem Stahlseil Ø 8 mm 7x19 verwendet werden kann. 8) Nummer, Jahr und Eigenschaften der EN-Bezugsnorm. 9) CE-Markierung. 10) 2754 - Nummer des Organismus, der der Kontrollphase der Produktion beisteht. 11) Hinweis zur Tatsache, dass das verwendete Seil allen Auffanganforderungen entsprechen sollte. 12) Partienummer. 13) Seriennummer. 14) Hinweis zur Tatsache, dass die Vorrichtung und das Anschlagseil nur für die Anwendung seitens eines Nutzers mit einem Gewicht von 50 kg (exklusive Ausrüstung) bis 140 kg (Ausrüstung inklusive) konzipiert worden ist. Auf dem Falldämpfer befinden sich folgende Angaben: 5) Name des Herstellers oder des verantwortlichen Vermarkters. 6) Herstellername. 13) Seriennummer.

4) KONTROLLEN. Vor jeder Benutzung muss überprüft werden: Die Auffangvorrichtung und das Geländerseil müssen kompatibel sein, das Geländerseil muss vollständig und in gutem Zustand sein; dass die Metall- und Plastikteile keine Verformungen, Einschnitte, Risse, scharfe Kanten, Verschleiß, Korrosion und Oxidationszeichen aufweisen; dass die textilen Teile und die Nähte keine Schnitte, Abrieb, Zerfaserungen, Verschleiß, Korrosion, Verbrennungen und Spuren chemischer Substanzen haben; dass die Nähte keine zerschnitten, gezogenen oder gelockerten Fäden haben und dass es keine Risse in der Naht des Absorbersystems gibt, die eventuell auf einen vorherigen Sturz zurückgehen; dass die Schutzhülle des Absorbers in einem Topzustand ist, welcher die Inspektion der darunterliegenden Bandschlinge ermöglicht; dass die Sperrnocke und der Sicherheitshebel ohne stocken drehen und durch die dazugehörigen Federn wieder automatisch in die Ausgangsposition zurückkehren; dass die Gabel in der eigenen Öffnung der Sperrnocke ohne äußerliche Behinderungen drehen kann; dass das Nockenlager frei dreht; dass der bewegliche Körper des Systems *oneway* sich frei bewegen kann (siehe Absatz 6.2); dass das verwendete Stahlseil mit der Auffangvorrichtung kompatibel ist und nicht beschädigt ist; dass das Verschlusssystem der Karabiner korrekt funktioniert; dass das Gerät nicht verschmutzt ist (z.B. mit Erde). **Achtung!** Nach einem eventuellen Absturz darf das Absturzsicherungssystem und seine Bauteile nicht mehr benutzt werden. Außerdem sind vor dem Einsatz folgende Schritte zu setzen: Sicherstellen, dass alle Vorrichtungen die korrekten Bezugsnormen aufweisen und sich in einwandfreiem Funktionszustand befinden; gewährleisten, dass sich die Wartungsblätter jeder Vorrichtung auf dem aktuellen Stand befinden; sorgfältig den sichersten Zugangsweg ausgearbeitet, sich entsprechend ausgerüstet und einen Rettungsablauf für die Bergung von Benutzern in Schwierigkeiten erstellt haben oder um eventuelle Notsituationen zu bewältigen, die während der Arbeitszeit auftreten könnten. **Achtung!** Weder das steife Verankerungsseil verwenden noch das Auffanggerät, um Rettungsmanöver durchzuführen, sondern ein zusätzliches, geeignetes System. Während der Benutzung: stets die korrekte Positionierung des Seils im Inneren des Geräts prüfen; auf vereiste oder verdreckte Seile achten und auf eventuelle Fremdkörper, die eine korrekte Funktion der Sperrnocke am Seil beeinträchtigen könnten; einen perfekten Verschluss des Hebels und des dazugehörigen Sperrmechanismus der verwendeten Karabiner prüfen.

5) HINWEISE. Das Gerät wurde konzipiert, dass es unter normalen klimatischen vom Mensch aushaltbaren Bedingungen verwendet werden kann (Anwendungstemperatur liegt bei -30°C bis+50°C). Alle Materialien sind antiallergisch und rufen keine Hautreizungen oder -irritationen hervor.

5.1 - Anschlagspunkte. Für die Installation einer festen Führung für mitlaufenden Auffanggeräte (EN 353-1) nur jene Anschlagpunkte verwenden, die der Norm EN 795 Klasse A entsprechen (minimale Belastbarkeit 12 kN oder 18 kN für nichtmetallische Anschlagsvorrichtungen) entsprechen und die keine scharfen Kanten aufweisen. Das maximale Dienstleistungsgewicht (nicht ausgewogen) liegt im Falle eines Absturzes bei 4,6 kN mit Dämpfer (bez. A) und 7,4 kN ohne Dämpfer (bez. A). Die Richtung dieser Last orientiert sich je nach Seilachse und reicht von der oberen Anschlageinrichtung zur unteren.

5.2 - Hinweise EN 365. Während des Gebrauchs ist es grundlegend für die Sicherheit des Anwenders, dass das Gerät oder der Anschlagspunkt stets korrekt positioniert worden sind und dass die Arbeit so ausgeführt wird, dass jegliche Fallrisiken und die Fallhöhe auf ein Minimum reduziert werden. Der Anwender muss sich stets unterhalb des Anschlagpunkts befinden.

6) GEBRAUCHSANWEISUNG SECURIFIL®.

6.1 - Hinweise für mitlaufende Auffanggeräte einschließlich fester Führe EN 353-1. Das Geländerseil mit fester Führe an der Leiter nur mit den angeführten Einzelteilen installieren. **Achtung!** Achtung! Das Geländerseil kann eine Neigung von max. 5° im Vergleich zur Senkrechten haben und muss eine Spannung im Bereich 0,8-1 kN (Abb. 7) aufweisen. **Achtung!** Darauf achten, dass das Geländerseil wie dargestellt ausgerichtet wird (Abb. 7). **Achtung!** Die Auffanggeräte einer festen Führung aus Edelstahl sollten nie in einer korrosiven Umgebung installiert werden (z. B. über einem Schwimmbad), da eventuelle Spannungsrisskorrosion nicht sichtbar wäre. Die Anbringung kann hingegen durchgeführt werden, insofern es zusätzliche Kontrollmessungen durchgeführt werden oder eine besondere Kompatibilität festgestellt worden ist. **Achtung!** Vor dem Anbringen die Kompatibilität des Seils mit dem umliegenden Ambiente prüfen, besonders im Fall von äußerst aggressiven Atmosphären.

6.2 - Installation einer festen Führung EN 353-1:
a) In den oberen Bereich den Ansatz des Dämpfers des Geländerseils an einer Anschlageinrichtung gemäß der Norm EN 795 einfügen.
Nicht vergessen, die Beilagscheibe und den Splint erneut anzubringen und zu sichern.
b) Achtsam das Seil entrollen und sicherstellen, dass es keine Knoten, Knicke und Verdrillungen gibt.
c) Im unteren Bereich muss der Regler vollständig losgeschraubt werden, seinen Anschlag in eine Anschlageinrichtung geben, die eine Mindestspannung von 0,2 kN aushält.
An der gegenüberliegenden Seite des Reglers das Seil durch die Öse mit der Kausche ziehen.
d) Vorbeugend das Geländerseil spannen und die drei Klemmen im unteren Seilbereich anbringen.
e) Mit der Hilfe eines Reglers die Spannung des Seils beenden, dazu einen Spannungsmesser verwenden (von 0,8 kN-1 kN).
f) Die Einschlagmuttern des Reglers sperren, damit die Geländerseilspannung nicht mehr abgeändert werden kann.
g) Alle rechtsverbindlichen Informationen sichtbar am Einstieg des Geländerseils hinterlegen.

7) GEBRAUCHSANWEISUNGEN SKC H04 EVO (Abb. 4). Die Vorrichtung SKC H04 EVO darf nur in Kombination mit dem Geländerseil Skc Evo Line verwendet werden.

7.1 - Verbindung mit dem Anschlagseil. Den Sicherheitshebel betätigen (Abb. 4.2), soweit nötig herunterdrücken und die Sperrnocke bis zur vollständigen Öffnung drehen (Abb. 4.3÷4.4). Das Gerät laut der korrekten Anwendungsrichtung auf dem Seil positionieren (Abb. 4.4), anschließend die Sperrnocke und den Sicherheitshebel freigeben und somit das Austreten des Seils verhindern (Abb. 5). Um das Gerät vom Seil zu entfernen, den Sicherheitshebel betätigen und die Sperrnocke wie bereits angegeben öffnen. **Achtung!** Das Anbringen und Abnehmen vom Anschlagsseil muss von einer sicheren Position aus durchgeführt werden oder mittels eines individuellen und separaten Auffangsystems.

7.2 - Sicherheitssystem Oneway. Das Gerät ist dem Sicherheitssystem Oneway ausgestattet, welches, sollte das Gerät kopfüber geraten, die Öffnung der Sperrnocke verhindert und somit das Risiko eines fehlerhaften Einfügens des Seils vermindert. **Lebensgefahr!** Das Gerät arbeitet nur in eine Richtung korrekt. Wird es falsch oder verkehrt angebracht, stellt es echte Lebensgefahr dar! (Abb. 4.8).

7.3 - Betriebstests. Die Auffangvorrichtung nach oben geleiten lassen, indem am Karabiner gezogen wird, um zu prüfen, dass alles frei gleiten kann (Abb. 4.6). Dann rapide nach unten ziehen, um zu prüfen, dass sich die Auffangvorrichtung sofort am Seil blockiert (Abb. 4.7).

7.4 - Verbindung mit dem Gurt (Abb. 6). Den Endkarabiner am sternalen Einbindepunkt eines Ganzkörpergurts laut EN 361 anbringen. Vor dem Gebrauch den Gurt so einstellen, dass er perfekt am Körper des Anwenders aufliegt und nicht locker sitzt. **Achtung!** Ein Ganzkörpergurt laut EN 361 ist die einzige Haltevorrichtung für den Körper, die für die Anwendung einer Auffangvorrichtung akzeptabel ist. **Achtung!** Das Gewicht des Anwenders, inklusive Geräte und Ausrüstung, darf nicht größer als die genannte, auf dem Gerät angegebene Maximallast sein. **Achtung!** Das Gewicht des Anwenders, inklusive Geräte und Ausrüstung, darf nicht kleiner als die genannte, auf dem Gerät angegebene Maximallast sein. **Achtung!** Sollte sich der Gurt während des Auf- oder Abstiegs lockern, muss er erneut in einer gesicherten Position eingestellt werden. **Achtung!** Es ist absolut verboten, die integrierte Schlaufe zu verlängern oder zu verkürzen, indem zum Beispiel ein Karabiner hinzugefügt oder entfernt wird. Es ist ebenso verboten, die vom Hersteller gelieferte Schlaufe mit einer anderen Art von Schlaufe zu ersetzen.

7.5 - Anwendung. Das Gerät ermöglicht den absolut sicheren Auf- und Abstieg an einer flexiblen Führung (Abb. 8.1), ohne dass der Benutzer einschreiten muss. Im Falle eines Sturzes blockiert sich das System augenblicklich. Während des Aufstiegs darauf achten, das Seil nicht horizontal rückwärts zu belasten, dies könnte nämlich den Sperrmechanismus der Nocke verzögern und somit die Auffangdistanz des Sturzes erhöhen und den Anwender potenziell schwerwiegenden Konsequenzen aussetzen (Abb. 8.2). **Achtung!** Die Einschaltung der Loslassfunktion oder die Manipulation des Geräts während des Auf- oder Abstiegs könnten die sichere Funktion des Bremsmechanismus des Geräts verhindern und sollten nur von einer sicheren Position aus ohne Absturzrisiko betätigt werden. **Achtung!** Das Gerät nicht zu Positionierungszwecken am Arbeitsplatz verwenden (Abb. 8.3), sondern, falls nötig, ein separates, zusätzliches System verwenden (Abb. 8.4).

7.6 - Sturzraum (Abb. 9). Der Sturzraum ist die minimale Distanz unterhalb des Anwenders, die berücksichtigt werden muss, um eine Kollision mit der Struktur, dem Boden oder eventuellen Hindernissen in der Falllinie von einer bestimmten aus zu vermeiden. **Achtung!** Vor und nach jeder Anwendung den Wert des angegebenen Sturzraums in Betracht ziehen. **Achtung!** Sollte sich der Anwender unterhalb des angegebenen Sturzraums befinden, könnte er bei einem Sturz nicht geschützt sein: es wird empfohlen, deshalb während des Auf- oder Abstiegs zusätzliche Sicherheitsmaßnahmen zu aktivieren. **Achtung!** Der angegebene Wert wurde mittels Standard-Sturztest mit einer rigiden Masse von 100 kg ermittelt.

8) REGELMÄSSIGE KONTROLLE. Zumindest einmal jährlich (oder in kürzeren Abständen bei besonderem Gebrauch oder Konditionen) ist eine genaue Kontrolle der Vorrichtung durch den Hersteller oder kompetentes und ausdrücklich vom Hersteller befähigtes Personal erforderlich. Diese Häufigkeit kann abhängig von der Nutzungshäufigkeit und -intensität variiert werden. Die Durchführung der ordnungsgemäßen regelmäßigen Kontrollen ist für die langfristige Effizienz und Haltbarkeit der Vorrichtung, von der die Sicherheit des Benutzers abhängt, unabdingbar. Die Kontrollergebnisse werden auf einem speziellen Blatt vermerkt, das jeder Vorrichtung beiliegen muss. Die Ergebnisse der Überprüfung müssen auf das periodische Kontrollblatt SOMAIN SECURITE des EPI SKC H04 EVO übertragen werden; dieses Dokument muss stets dem Produkt beiliegen. Es ist maßgeblich, dass alle Informationen auf dem Gerät gut lesbar sind. **Achtung!** Falls das Kontrollblatt fehlt oder unlesbar ist, verwenden Sie das Produkt bitte nicht. **Kennblatt der Vorrichtung (Abb. A):** A) Handelsmarke; B) Hersteller; C) Produkt (Typ, Modell, Kennzahl); D) Benutzer (Gesellschaft, Name und Adresse); E) Seriennummer / Losnummer; F) Herstellungsjahr; G) Kaufdatum; H) Datum der Erstbenutzung; I) Ablaufdatum; L) Referenznormen; M) Benannte Stelle für CE/UE-Baumusterprüfung; N) Benannte Stelle für Produktionskontrolle.

ESPAÑOL

INSTRUCCIONES GENERALES DE USO.

Las instrucciones de uso de este dispositivo están constituidas por una parte general y una específica, ambas deben leerse cuidadosamente antes del uso. Enviando una petición a securite@somain.fr, se pueden recibir: informaciones adicionales; informaciones en otros idiomas y/o manuales para usuarios actualizados; declaraciones de conformidad UE.

1) FORMACIÓN Y FORMA FÍSICA. Las actividades relacionadas con el uso de este dispositivo son potencialmente peligrosas y su empleo se reserva exclusivamente a personas expertas y formadas. Antes del uso es indispensable: haber recibido una instrucción y formación adecuada o, donde sea necesario, una capacitación específica para el uso de los dispositivos; haberse familiarizado con el dispositivo y estar en perfecta forma psicofísica. **¡Atención!** La ingestión de sustancias alcohólicas o psicotrópicas, incluidos los medicamentos que pueden alterar la percepción, estabilidad y atención, se debe evitar obligatoriamente.

2) ADVERTENCIAS ANTES DE SU USO. Antes de su uso: lea y comprenda las instrucciones generales o específicas que deben acompañar obligatoriamente a cada dispositivo; asegúrese de que el equipo en su integridad se encuentre en perfecto estado de funcionamiento, adecuado al uso previsto y que todos los elementos sean compatibles entre ellos y conforme a las reglas, normas y directivas vigentes; verifique que el sistema se encuentre correctamente ensamblado y que los diversos componentes funcionan sin interferir el uno con el otro. ¡Atención! Verifique siempre la compatibilidad de las eventuales cuerdas empleadas: algunas de ellas pueden ser más o menos corredizas a causa de diversos factores (elaboración de la funda, eventuales tratamientos superficiales, diámetro inadecuado, cuerdas húmedas o congeladas). **¡Atención!** No utilice un dispositivo fuera de sus limitaciones o para usos diversos de los previstos! Cada uno es responsable de sus propias elecciones y acciones: quien no se encuentre capacitado para asumir tal responsabilidad no deberá usar en absoluto estos dispositivos. La responsabilidad del fabricante está limitada a los defectos de fabricación y a los materiales utilizados. **¡Atención!** Contar con un equipo de protección individual no justifica la exposición a riesgos, potencialmente mortales. **¡Atención!** Las formas de uso inadecuadas o erróneas son múltiples y sólo se admiten las formas indicadas como correctas: todas las demás formas de uso posibles deben ser consideradas prohibidas.

3) DISPOSITIVOS DE USO PERSONAL. Cada dispositivo es de uso estrictamente personal y ha sido pensado para ser utilizado por una sola persona. En caso de uso por parte de un segundo usuario, realice un control del dispositivo antes y después de su uso y, de ser necesario, anote los datos en la ficha adecuada. **¡Atención!** Nunca utilice un dispositivo del cual no se conozca el curso de vida completo o no cuente con documentación correcta (instrucciones de uso, eventual ficha de control, etc.).

4) MARCADO. Las indicaciones presentes en el dispositivo pueden aparecer en lugares diversos según la dimensión del mismo. **¡Atención!** No retire las etiquetas o marcados y verifique que todos sean legibles aún después del uso.

5) DURACIÓN DE VIDA UTIL. Es difícil predeterminar con precisión la duración de vida útil real de un dispositivo, ya que está influenciada por múltiples factores (ambiente de uso, factores climáticos, condiciones de almacenamiento, frecuencia e intensidad del uso, etc.) sin embargo, es posible estimar la duración de vida útil máxima formada por un periodo inicial de almacenamiento óptimo y por un periodo de vida operativa. Para los productos textiles o plásticos, la duración de vida útil máxima es de 12 años a partir de la fecha de producción indicada, mientras que la duración de vida operativa se puede estimar teniendo en cuenta la frecuencia de utilización: 10 años en caso de utilización ocasional; 5 años en caso de utilización frecuente; 1 año en caso de utilización intensiva o de uso profesional/comercial (p. ej. cursos, alquiler, etc.). Para los productos metálicos, la duración de vida útil máxima es, en teoría, indefinida pero es preferible sustituirlos después de 10 años de utilización. **¡Atención!** La duración de vida útil de un dispositivo puede estar limitada también a un simple uso, donde existe un evento excepcional (fuertes caídas o caídas en péndulo, temperaturas extremas, contacto con agentes químicos dañinos o bordes afilados, etc.). En caso de dudas sobre el funcionamiento y el buen estado de conservación de un dispositivo, evite su uso y contacte inmediatamente al referente de la seguridad o al fabricante mismo.

6) ELIMINACIÓN. Interrumpir inmediatamente el uso del dispositivo: si se ha excedido la duración de vida útil máxima; si resultara obsoleto, incompatible con dispositivos más modernos o excedido por causa de las actualizaciones normativas; si el resultado de los controles no es satisfactorio; En caso de dudas sobre el buen estado del dispositivo; en casos en los cuales el dispositivo haya sufrido un estrés específico o haya parado una caída: aún si ningún defecto o degradación pudiera constatarse en un examen visual, su resistencia inicial podría verse disminuida seriamente. Para un nueva utilización, no usar el dispositivo sin autorización escrita de una persona competente. **¡Atención!** Destruya los productos descartados para evitar posteriores usos.

7) DESECHOS. Al final de la vida útil del equipo, es decir, al final de su vida operativa, es necesario hacerse cargo de su eliminación teniendo en cuenta el potencial impacto sobre el medio ambiente. A este fin, se recomienda que los productos sean eliminados en pleno cumplimiento de las leyes en vigor en el país en el que va a haber la eliminación.

8) ALTERACIONES, MODIFICACIONES Y REPARACIONES. No modificar ni alterar el material sin previo acuerdo con el fabricante. Cualquier alteración o mala manipulación invalidará inmediatamente el derecho a la garantía y queda prohibida debido a que puede comprometer la seguridad del dispositivo mismo. Las reparaciones, en el caso éstas sean factibles, deben ser llevadas a cabo por el fabricante.

9) LUBRICACIÓN. En los dispositivos metálicos, cuando sea necesario, lubrique las partes móviles usando exclusivamente aceite en rociador de base de silicona. **¡Atención!** La cantidad excesiva de aceite favorece la adhesión de polvo o suciedad. Retire con un paño el aceite en exceso restante. **¡Atención!** Verifique que la lubricación no comprometa la correcta interacción entre el dispositivo y otros componentes del sistema (ej. Cuerdas).

10) MANTENIMIENTO Y LIMPIEZA (Fig. 10). Evite el contacto con fuentes de calor, materiales abrasivos y cortantes, sustancias corrosivas o solventes. Lave con agua limpia y, de ser necesario, añada una cantidad mínima de jabón neutro para retirar la suciedad más persistente; ayúdese con un paño limpio no abrasivo. Para desinfectar, use sal de amonio diluida según las indicaciones de seguridad proporcionadas con el producto. En caso de dispositivos húmedos o mojados, deje secar al aire libre lejos de fuentes de calor directas.

11) ALMACENAJE Y TRANSPORTE. Para un óptimo almacenaje, coloque nuevamente los dispositivos completamente secos a temperatura ambiente en lugares con buena ventilación. No exponga los dispositivos a la acción de sustancias químicamente agresivas, a polvo o suciedad persistente o a ambientes con alta concentración de sal. Durante el transporte, evite compresiones, exposiciones a la luz directa del sol y al contacto con utensilios cortantes. Evite dejar los dispositivos en el automóvil o en ambientes cerrados expuestos al sol.

12) GARANTÍA. 3 años desde la fecha de compra, contra cualquier defecto de fabricación o materiales empleados. Quedan excluidos de la garantía: desgaste normal, mantenimiento y almacenaje inadecuado, uso incorrecto o inadecuado, alteraciones o reparaciones no autorizadas, falta de cumplimiento de las instrucciones de uso. El fabricante rechaza toda responsabilidad respecto a las consecuencias directas, indirectas o accidentales, incluido cualquier daño que derive del uso incorrecto de los dispositivos, incluido también el uso correcto en situaciones no aptas. Para la seguridad del usuario es esencial, donde los equipos se vayan a comercializar fuera del primer país destino, que el revendedor proporcione en el idioma del país en que han de ser utilizados las instrucciones de uso, de mantenimiento, de reparación y para la revisión periódica.

INSTRUCCIONES ESPECÍFICAS SKC H04 EVO.

Cualquier trabajo en altura requiere el uso de Equipos de Protección Individual (EPI) contra el riesgo de caídas. Antes de acceder a la posición de trabajo se deben considerar todos los factores de riesgo (ambiental, concomitante, consecuencial). Este dispositivo tiene que ser utilizado por una persona competente y adecuadamente formada y en condiciones de seguridad o por un usuario que esté bajo la directa supervisión de una persona competente.

1) CAMPO DE APLICACION. EN 353-1 A1:2017 - Dispositivos anticaída de tipo guiado que conllevan una linea de anclaje rígida. **¡Atención!** El dispositivo SKC H04 EVO ha sido provado y autorizado para formar parte, como componente , del sistema SECURIFIL® éolienne. **¡Atención!** Para instalar este sistema pueden utilizarse solamente los componentes ndicados en el párrafo 2.

2) NOMENCLATURA DE LAS PARTES (Fig. 1-7). Componentes del sistema SECURIFIL® éolienne: A) Amortiguador en acero inox. B) Crimpado en aluminio y guardacabos en acero inox C) Cable en acero galvanizado Ø 8 mm 7x19 (6x19 + alma en metal). D) Dispositivo anti caída E) Abrazaderas en acero galvanizado y guardacabos en acero galvanizado. F) Regulador en acero gavanizado G) ficha de identificación. Partes del dispositivo SKC H04 EVO (Fig. 3): A) Cuerpo. B) Palanca de seguridad. C) Leva de bloqueo. D) Rodilllo. E) Cuerpo móvil del sistema Oneway. F) Horquilla de conexión a la cinta. G) Cinta con absorbedor de energía. H) Mosquetón de conexión terminal.

3) MARCACIÓN. En el dispositivo anticaída figuran las indicaciones siguientes (Fig. 2): 1) Lugar de fabricación. 2) Dispositivo patentado. 3) Sentido de utilización correcta. 4) Advertencia al usuario para que lea atentamente las instrucciones antes de utilizar el equipo. 5) Nombre del fabricante o del responsable de la introducción en el mercado. 6) Nombre del producto. 7) Advertencia que indica que el dispositivo puede utilizarse solamente sobre un cable de acero galvanizado sobre el absorbedor Ø 8 mm 7x19. 8) Número, año y características de las normas EN de referencia. 9) Marca CE. 10) 2754 - Número del organismo que interviene durante la fase de control de la fabricación. 11) Advertencia del hecho que el cable utilizado debe ser conforme a las exigencias de la norma anticaídas. 12) Número del lote. 13) Número de serie. 14) Advertencia que señala que el dispositivo y la línea de anclaje están proyectados para ser utilizados por un solo usuario con un peso comprendido entre 50 kg (equipo y utensilios excluidos) y 140 kg (equipo y utensilios incluidos). Sobre el absorbedor están señaladas las siguientes informaciones: 5) Nombre del fabricante o del responsable de la introducción en el mercado. 6) Nombre del producto. 13) Número de serie.

4) CONTROLES. Antes de cada utilización comprobar que: el dispositivo anticaídas y la línea de anclaje tienen que ser compatibles el uno con el otro; que la línea de anclaje tiene que estar intacta y en condiciones adecuadas; las partes metálicas y plásticas no presentes deformaciones, cortes, grietas, incisiones, bordes cortantes, desgaste, corrosión, y oxidación; las partes en tejido y las costuras no presenten cortes, abrasiones, fibras deshilachadas, desgaste, corrosión, quemaduras y restos de sustancias químicas; las costuras no presenten fibras e hilos cortados, tirantes o flojos y que no haya desgarros , causados por la parada de una caída, en las costuras ubicadas en las zonas iniciales del absorbedor; la funda de protección del absorbedor debe de estar presente en condiciones de permitir un control de la cinta que proteje; la leva de bloqueo y la palanca de seguridad giren fluidamente y que los muelles de retorno les hagan volver a la situación de cierre; la horquilla del orificio de la leva de bloqueo gire sin bloqueos exteriores; el rodillo de la leva pueda girar libremente; el cuerpo móvil del sistema *oneway* pueda moverse libremente (ver parrafo 6.2); el cable empleado sea compatible con el dispositivo anticaída y que no esté dañado; el sistema de cierre de los mosquetones de conexión funcione correctamente y no haya presencia de suciedad (ej. arena, polvo). **¡Atención!** En caso de caída, no volver a utilizar el sistema anticaída o cualquiera de sus componentes. Además, antes de cada uso es necesario: asegurarse de que todos los dispositivos indiquen la correcta referencia normativa y estén en perfecto estado de funcionamiento; asegurarse de que las fichas de mantenimiento de cada dispositivo se encuentren actualizadas adecuadamente; haber considerado con atención la vía de acceso más segura, estar equipado adecuadamente y haber previsto un procedimiento de auxilio para la recuperación del operario en dificultad o para responder ante cualquier emergencia que pueda ocurrir en el trabajo. **¡Atención!** No utilizar la línea de anclaje rígida o el dispositivo anticaída para realizar maniobras de rescate; al contrario, utilizar un sistema adicional adecuado. Durante cada utilización: comprobar siempre que el cable esté correctamente posicionado en el interior del utensilio; prestar particular atención a todo aquello que pueda impedir el correcto funcionamiento de la leva de bloqueo sobre el cable como por ejemplo cables helados, sucios o con presencia de cuerpos extraños; controlar el cierre perfecto de la palanca y el correspondiente bloqueo de los conectores usados.

5) ADVERTENCIAS. El dispositivo ha sido estudiado para ser utilizado en las condiciones climáticas normalmente soportadas por el ser humano (temperatura de uso comprendida entre -30°C y +50°C). Todos los materiales y tratamientos son antialérgicos, no causan irritaciones o sensibilización de la piel.

5.1 - Puntos de anclaje. Para instalar una línea de anclaje rígida (EN 353-1) utilizar solamente puntos de anclaje conformes a la norma EN 795 clase A (resistencia mínima 12 kN o 18 kN por anclaje no metalico) y sin presencia de ángulos de corte. Peso máximo de servicio (no ponderal) en caso de caída es de 4,6 kN con amortiguación (rif A) y 7,4 kN sin amortiguación(rif A). La dirección de la carga está orientada según el eje del cable que une el anclaje superior con el anclaje inferior.

5.2 - Advertencias EN 365. Durante su uso es fundamental, para la seguridad del trabajador, que el dispositivo o el punto de anclaje estén siempre posicionados correctamente y que el trabajo se lleve a cabo de forma que se reduzca al mínimo el riesgo de una caída y la altura de ésta. El usuario debe encontrarse siempre, por debajo del punto de anclaje.

6) INSTRUCCIONES DE USO SECURIFIL® LÍNEA DE VIDA VERTICAL.

6.1 - Advertencias línea de anclaje rígida EN 353-1. Instalar la línea de anclaje rígida sobre escalera utilizando sólo los componentes indicados. **¡Atención!** La linea de vida puede tener una inclinación máxima de 5° respecto a la vertical y tiene que tener una tensión comprendida entre 0,8 y 1 kN (Fig. 7). **¡Atención!** Tener cuidado que la orientación de la línea corresponda a lo que se muestra (Fig. 7). **¡Atención!** Los dispositivos anticaída que comprenden una linea de anclaje rígida en acero inox no deben montarse en ambientes altamente corrosiovos (ej. sobre una piscina) ya que las señales de grietas por tensocorrosión no serían visibles. La instalación podrá ser montada en aquello casos en los que hayan sido implementdos los controles o haya sido determinada su compatibilidad. **¡Atención!** Antes de montar la instalación se debe controlar la compatibilidad de la linea con el ambiente que la rodea sobre todo en los casos donde el ambiente sea especialmente agresivo.

6.2 - Instalación de una linea de vida rígida EN 353-1:
a) En la parte superior , insertar el anganche del amortiguador en la linea de vida en un anclaje que respete la norma EN 795.
No olvidar posicionasr la arandela y el pasador y comprobar la seguridad del sistema.
b) Desenrollar con atención el cable y controlar que no haya nudos , pliegues ni partes en torsión.
c) En la parte inferior, el regulador deberá estar completamente desenroscado , para engancharlo en un anclaje capaz de mantener una tensión de 0,2 kN.
En la parte opuesta al regulador, pasar el cable por el ojal del guardacabos.
d) Tensar, preventivamente, la linea de vida e instalar los tres abrazaderas en la parte inferior del cable.
e) Con la ayuda de un regulador, tensionar el cable utilizando un tensiómetro (de 0,8 kN a 1 kN).
f) Apretar las tuercas de araña del regulador de forma que la tensión de la cuerda de la linea de vida no se pueda modificar.
g) Exponer de forma visible todas las informaciones obligatorias al pricipio de la linea de vida.

7) INSTRUCCIONES DE USO SKC H04 EVO (Fig. 4). El dispositivo SKC H04 EVO sólo puede utilizarse en combinación con una línea de vida SECURIFIL®.

7.1 - Conexión a la linea de anclaje. Apretar la palanca (Fig. 4.2) y, mantenerla apretada mientras sea necesario, girar la leva de bloqueo hasta la total apertura (Fig. 4.3÷4.4). Posicionar el dispositivo sobre el cable respetando el sentido correcto (Fig. 4.4), soltar la leva de bloqueo y la palanca de seguridad para impedir que se salga el cable (Fig. 5). Para desenganchar el dispositivo del cable basta intervenir en la palanca de seguridad y abrir la leva de bloqueo como indicado arriba. **¡Atención!** El anganche y desenganche de la linea de anclaje deben realizarse en una posición de seguridad o mediante el uso de un sistema de seguridad individual anticaídas separado.

7.2 - Sistema de seguridad Oneway. El dispositivo está dotado de un sistema de seguridad Oneway que impide que la leva de bloqueo se abra en aquellos casos en los que el dispositivo ha sido colocado del revés, reduciendo de esta manera el riesgo de un error en el montaje sobre el cable. **¡Peligro de muerte!** El dispositivo trabaj en una sola dirección. Si se monta de forma errada o del revés esto representa ¡peligro de muerte! (Fig. 4.8).

7.3 - Pruebas de funcionamiento. Deslizar hacia arriba el dispositivo anticaídas arrastrándolo con el mosquetón de conexión, para verificar que deslice libremente (Fig. 4.6). Después tirar rápidamente hacia abajo para comprobar que el dispositivo anticaídas se bloquee inmediatamente sobre el cable (Fig. 4.7).

7.4 - Conexión al arnés (Fig. 6). Enganchar el mosquetón de conexión terminal al punto de enganche esternal del arnés de pecho EN 361. Antes del uso, ajustar el arnés de manera que se adhiera perfectamente al cuerpo del usuario y que no esté floja. **¡Atención!** Un arnés anticaídas EN 361 es el único dispositivo de agarre para el cuerpo que se puede utiizar en un sistema de parada de una caída. **¡Atención!** El peso del usuario, icluidos los utensilios y la herramienta no debe superar la carga nominal máxima indicada en el dispsitivo. **¡Atención!** El peso del usuario, excluidos los utensilios y la herramienta no debe ser menor que la carga nominal mínima indicada en el dispsitivo. **¡Atención!** En el caso que durante un ascenso o descenso se afloje el arnés, éste tiene que ajustarse nuevamente estando en una posición de seguridad. **¡Atención!** Está totalmente prohibido alargar o acortar la cinta integrada (por ejemplo poniendo o quitando un conector) Está también prohibido sostituir la cinta que da en dotación el fabricante con otro tipo de cinta.

7.5 - Uso. El dispositivo permite el ascenso y descenso por una linea con anclaje flexible con total seguridad (Fig. 8.1) y necesidad de ningún tipo de intervención por parte del usuario. En caso de caída, el sistema se bloquea de forma instantánea. Durante el ascenso se debe poner atención a no someter al cable a un esfuerzo horizontal y hacia atrás por que ésto podría retrasar el bloqueo de la leva, aumentando la distancia recorrida antes de la parada y exponiendo al usuario a serias y mayores consecuencias (Fig. 8.2). **¡Atención!** La inserción de la función de liberación o la manipulación del dispositivo durante un ascenso o descenso podrían impedir un funcionamiento seguro del sistema de frenado asi que tendrían que realizarse en un posición de seguridad donde no haya riesgo de caída. **¡Atención!** No utilizar el dispositivo para el posicionamiento en el trabajo (Fig. 8.3) y, utilizar, si fuera necesario, un sistema adicional por separado (Fig. 8.4).

7.6 - Margen de caída requerido (Fig. 9). El margen de caída requerido es la distancia mínima bajo los pies del trabajador que se debe respetar para evitar choques contra la estructura, el terreno o contra obstáculos en caso de una caída desde el alto. **¡Atención!** Antes y durante el uso se debe tener en cuenta el valor del margen de caída requerido. **¡Atención!** Si el usuario se encontrase por debajo de la altura indicada como margen de caída requerido, éste podría no estar protegido contra las caídas: se aconseja de adoptar medidas suplementarias durante el ascenso o el descenso. **¡Atención!** El valor indicado ha sido calculado con pruebas de caída estándard con un peso rígido de 100 kg.

8) CONTROL PERIÓDICO. Al menos cada 12 meses (o a intervalo reducido en caso de utilización o condiciones especiales), es indispensable realizar un control profundo del dispositivo por parte del fabricante o de personal competente expresamente habilitado por el mismo fabricante. Esta frecuencia puede variar en función de la frecuencia y de la intensidad de uso. La ejecución de los controles periódicos regulares es indispensable para garantizar la eficacia y durabilidad continua del dispositivo del cual depende la seguridad del usuario. Los resultados de los controles serán presentados en la ficha correspondiente que se suministra y debe acompañar a cada dispositivo. Los resultados de los controles deberán ser registrados en una ficha de control periódico SOMAIN SICUREZZA del EPI SKC H04 EVO que debe acompañar siempre al material. Es fundamental que todas las nformaciones registradas relativas al dispositivo sean inteligibles y claras. **¡Atención!** A falta de la ficha, o de ser ilegible, no utilice el dispositivo. **Ficha de identificación del dispositivo (Fig. A):** A) Marca comercial; B) Fabricante; C) Producto (tipo, modelo, código); D) Usuario (sociedad, nombre y dirección); E) Número de serie / partida; F) Año de fabricación; G) Fecha de compra; H) Fecha del primer uso; I) Fecha de caducidad; L) Normas de referencia; M) Ente notificado que ha realizado el examen CE/UE; N) Ente notificado que controla la fabricación.

A

(A) Marque commerciale.	somain SECURITE www.somain.fr
(B) Fabricant.	**SOMAIN SECURITE** Rue de Monterrad 42501 LE CHAMBON FEUGEROLLES - FRANCE securite@somain.fr
(C) Fabricant (type, modèle, code).	
(D) Utilisateur (société, nom et adresse).	
(E) Numéro de série / lot.	
(F) Année de fabrication.	
(G) Date d'acquisition.	
(H) Date de 1ère utilisation.	
(I) Date d'expiration.	
(L) Référence Norme.	EN 353-1 A1:2017
(M) Organisme notifié ayant procédé à la validation CE.	**ALIENOR CERTIFICATION BODY «2754»** 21, rue Albert Einstein - ZA du Sanital 86100 CHATELLERAULT - FRANCE
(N) Organisme notifié en charge du contrôle de la production.	**ALIENOR CERTIFICATION BODY «2754»** 21, rue Albert Einstein - ZA du Sanital 86100 CHATELLERAULT - FRANCE

B

No.	(O) Date.	(P) Raison de la vérification.	(Q) Nom et signature de al personne responsable de la vérification.	(R) Commentaires (défauts détectés, réparations effectuées ou autre information importante)	(S) Résultat de la vérification.	(T) Date de la prochaine vérification.
1		☐ Vérification périodique. ☐ Vérification additionnell.			☐ Dispositif conforme. ☐ Dispositif non-conforme. ☐ Dispositif à vérifier.	
2		☐ Vérification périodique. ☐ Vérification additionnell.			☐ Dispositif conforme. ☐ Dispositif non-conforme. ☐ Dispositif à vérifier.	
3		☐ Vérification périodique. ☐ Vérification additionnell.			☐ Dispositif conforme. ☐ Dispositif non-conforme. ☐ Dispositif à vérifier.	
4		☐ Vérification périodique. ☐ Vérification additionnell.			☐ Dispositif conforme. ☐ Dispositif non-conforme. ☐ Dispositif à vérifier.	
5		☐ Vérification périodique. ☐ Vérification additionnell.			☐ Dispositif conforme. ☐ Dispositif non-conforme. ☐ Dispositif à vérifier.	
6		☐ Vérification périodique. ☐ Vérification additionnell.			☐ Dispositif conforme. ☐ Dispositif non-conforme. ☐ Dispositif à vérifier.	
7		☐ Vérification périodique. ☐ Vérification additionnell.			☐ Dispositif conforme. ☐ Dispositif non-conforme. ☐ Dispositif à vérifier.	
8		☐ Vérification périodique. ☐ Vérification additionnell.			☐ Dispositif conforme. ☐ Dispositif non-conforme. ☐ Dispositif à vérifier.	
9		☐ Vérification périodique. ☐ Vérification additionnell.			☐ Dispositif conforme. ☐ Dispositif non-conforme. ☐ Dispositif à vérifier.	
10		☐ Vérification périodique. ☐ Vérification additionnell.			☐ Dispositif conforme. ☐ Dispositif non-conforme. ☐ Dispositif à vérifier.	